anteo

CATALOGO PARTI DI RICAMBIO
SPARE PARTS CATALOGUE
CATALOGUE DES PIECES DETACHEES
CATALOGO DE PIEZAS DE REPUESTO

F3RE 20HS 2Rip

Da matricola 001

Libretto codice xxxx stampato il xx-xx-2006

anteo	F3RE 20 HS 2Rip	Da matr. a matr. From s.n. to s.n. Du n.s. au n.s. De matr. a matr.	001	Indice dei codici Index of codes Index des codes Indice de los còdigos

Tavola Table Table Tabla	Descrizione Description Designation Denominaciones
1	Articolazione-trasversa-ancoraggio Joint-cross-member-fastening Articulation-traverse-ancrage Articulaciòn-travesaño-fijaciòn
2a	Impianto oleodinamico Hydraulic plant Circuit hydraulique Instalaciòn hidràulica
2b	Impianto oleodinamico Hydraulic plant Circuit hydraulique Instalaciòn hidràulica
3	Martinetto compensatore Balancing cylinder Vérin de compensation Gato de compensaciòn
4	Martinetto sollevamento Lifting jack Vérin de levage Gato de elevaciòn
5	Martinetto rotazione Slewing cylinder Vérin de rotation Gato de rotaciçn
6	Centralina elettroidraulica Electrohydraulic unit Groupe électo-hydraulique Centralita electro-hidràulica
7a	Quadro comandi Control board Tableau de commande Panel de mandos
7b	Comandi Ausiliari Auxiliary controls Commandes auxiliaires Mandos auxiliares
10	Piattaforma Platform Plate-forme Plataforma
11	Ferma-roll Roll-stop device Butée de rouleaux Dispositivo para bloqueo de ruedas
11.1	Ferma-roll Roll-stop device Butée de rouleaux Dispositivo para bloqueo de ruedas
12	Componenti elettrici Electric components Composants électriques Componenets eléctricos
13	Barra di torsione Torsion bar Barre da torsion Barra de torsiòn
13	Barra di torsione Torsion bar Barre da torsion Barra de torsiòn
15	Guide Guides Guides Guìas
16	Guide Guides Guides Guìas
17	Sistema motore Motor system Range Moteur Sistema del motor
22	Cilindro sfilo Extension cylinder Vérin d'extension Gato de prolongaciòn
25	Stabilizzatori Stabilizers Stabilisateurs Estabilizadores

anteo	F3RE 20 HS 2Rip	Da matr. a matr. From s.n. to s.n. Du n.s. au n.s. De matr. a matr.	001	Tavola N° Table Nr. Table Nr. Tabla N°	1

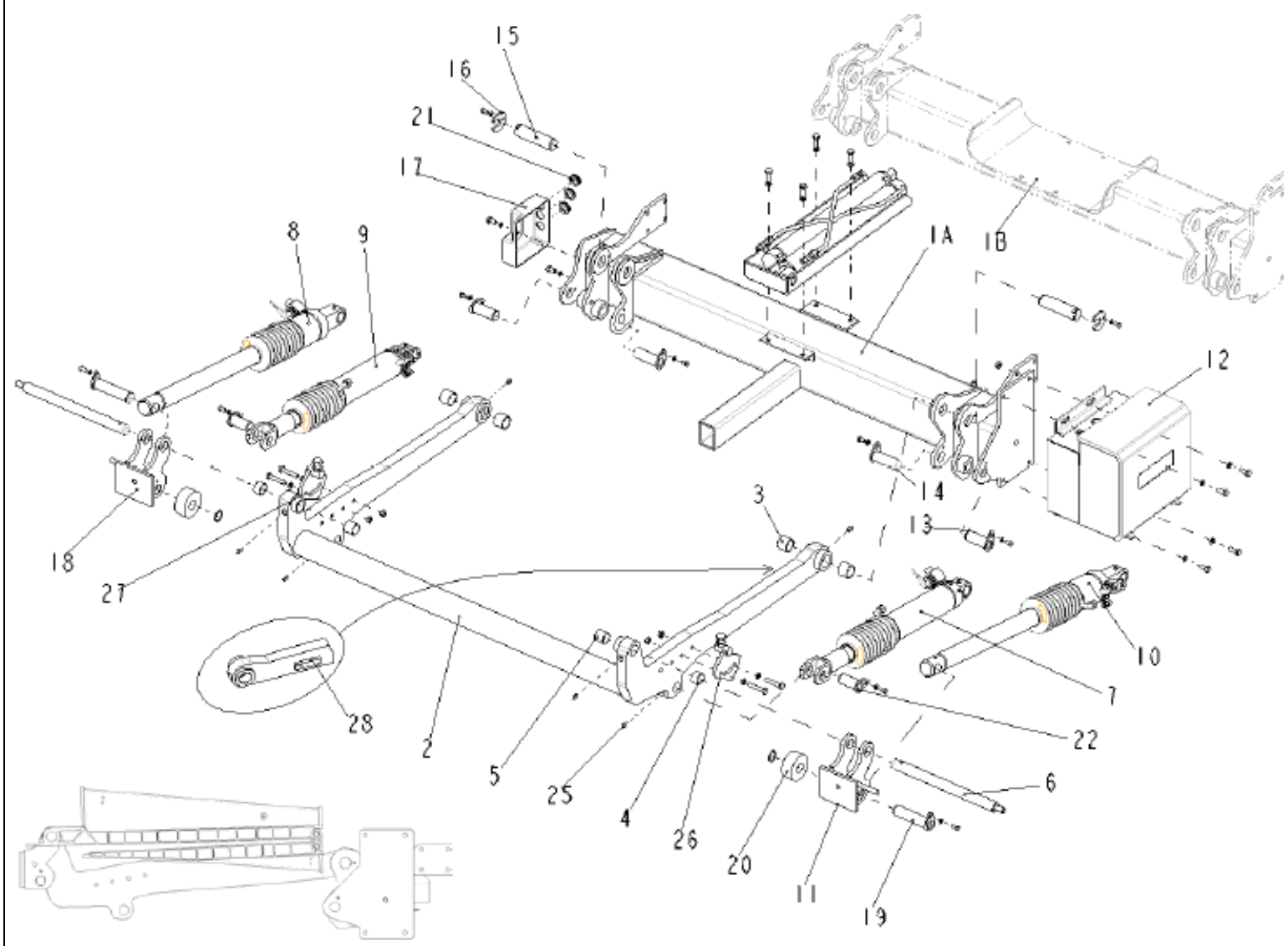

Pos.	Cod.	Qt.	Note
1A	536097	1	W78
1A	536124	1	W82
1A	536102	1	W123
1A	536093	1	W152
1B	536106	1	W78
1B	536122	1	W82
1B	536090	1	W123
1B	536096	1	W152
2	125109	1	W78
2	125142	1	W82
2	125097	1	W123
2	125102	1	W152
3	137358	4	
4	137361	2	
5	137363	2	
6	566067	1	
7	561275	1	
8	561293	1	
9	561276	1	
10	561289	1	
11	123437	1	
13	566055	2	
14	566056	2	
15	566054	2	
16	208039	2	
17	176239	1	
18	123438	1	
19	566058	2	
20	433011	2	
21	395022	3	
22	566057	2	
23	465704	1	
24	465703	1	
25	281002	6	
26	530560	1	
27	530561	1	
28	395464	1	

ARTICOLAZIONE-TRAVERSA-ANCORAGGIO **ARTICULATION-TRAVERSE-ANCRAGE**

JOINT-CROSS MEMBER-FASTENING **ARTICULACIÓN-TRAVESAÑO-FIJACIÓN**

anteo	F3RE 20 C 1Rip	Da matr. a matr. From s.n. to s.n. Du n.s. au n.s. De matr. a matr.	001	Tavola N° Table Nr. Table Nr. Tabla N°	2a

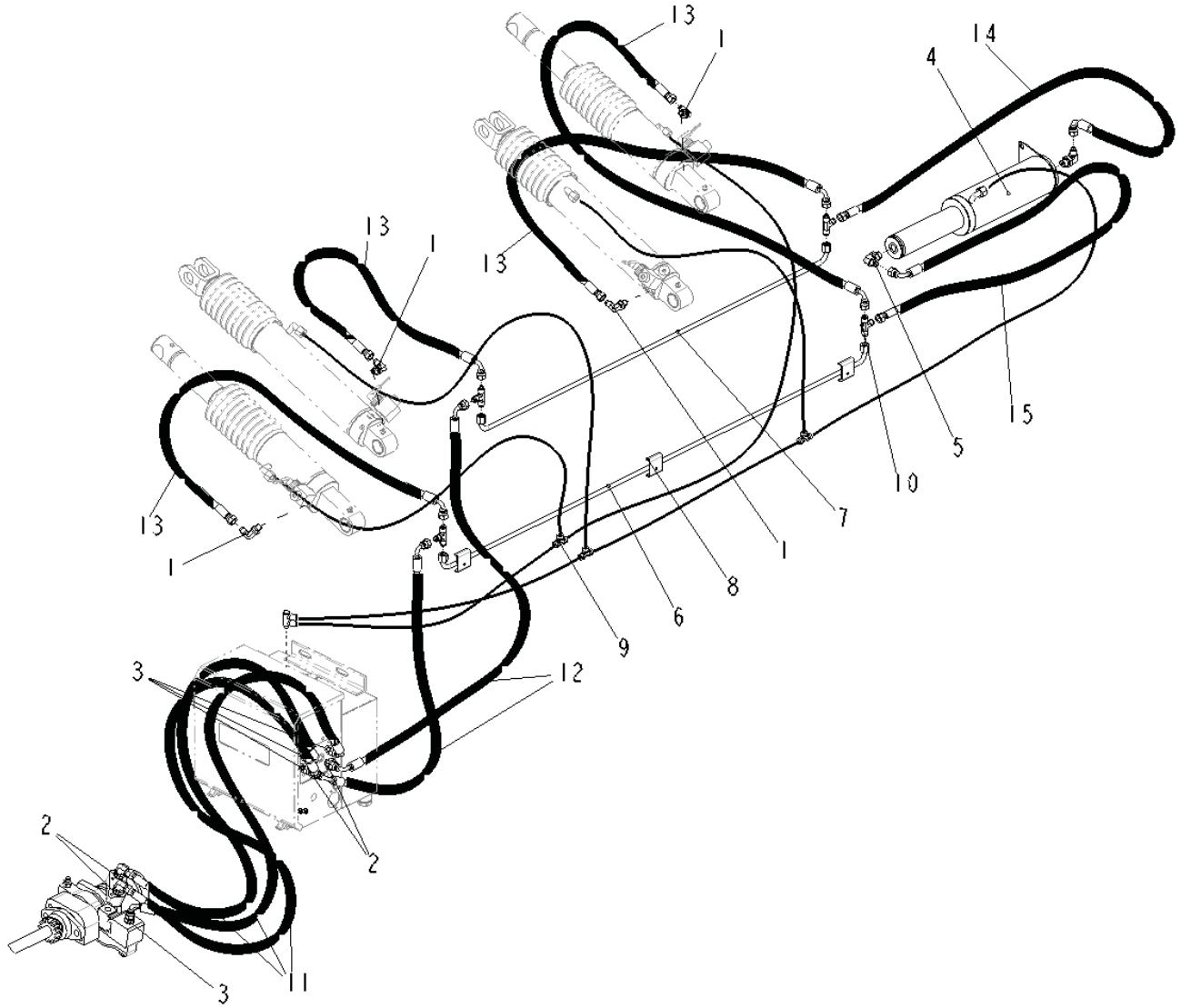

Pos.	Cod.	Qt.	Note
1	409865	4	
2	409866	4	
3	410077	4	
4	454998	1	
5	409867	2	
6	582044	1	W78
6	582044	1	W82
6	582046	1	W116
6	582037	1	W123
6	582063	1	W152
7	582043	1	W78
7	582043	1	W82
7	582045	1	W116
7	582033	1	W123
7	582037	1	W152
8	353018	3	
9	409853	3	
10	410079	4	
11	486789	3	W78/82/116/123
11	486803	3	W152
12	486626	2	W78/82
12	486630-581014--		W116/123/152
13	485839	4	
14	486848	1	W78/82
14	486650	1	W 116/123/152
15	486813	1	W78/82
15	486851	1	W 116/123/153

IMPIANTO OLEODINAMICO — **CIRCUIT HYDRAULIQUE**

HYDRAULIC PLANT — **INSTALACIÒN HIDRÀULICA**

anteo	F3RE 20 HS 2Rip	Da matr. a matr. From s.n. to s.n. Du n.s. au n.s. De matr. a matr.	001	Tavola N° Table Nr. Table Nr. Tabla N°	2b

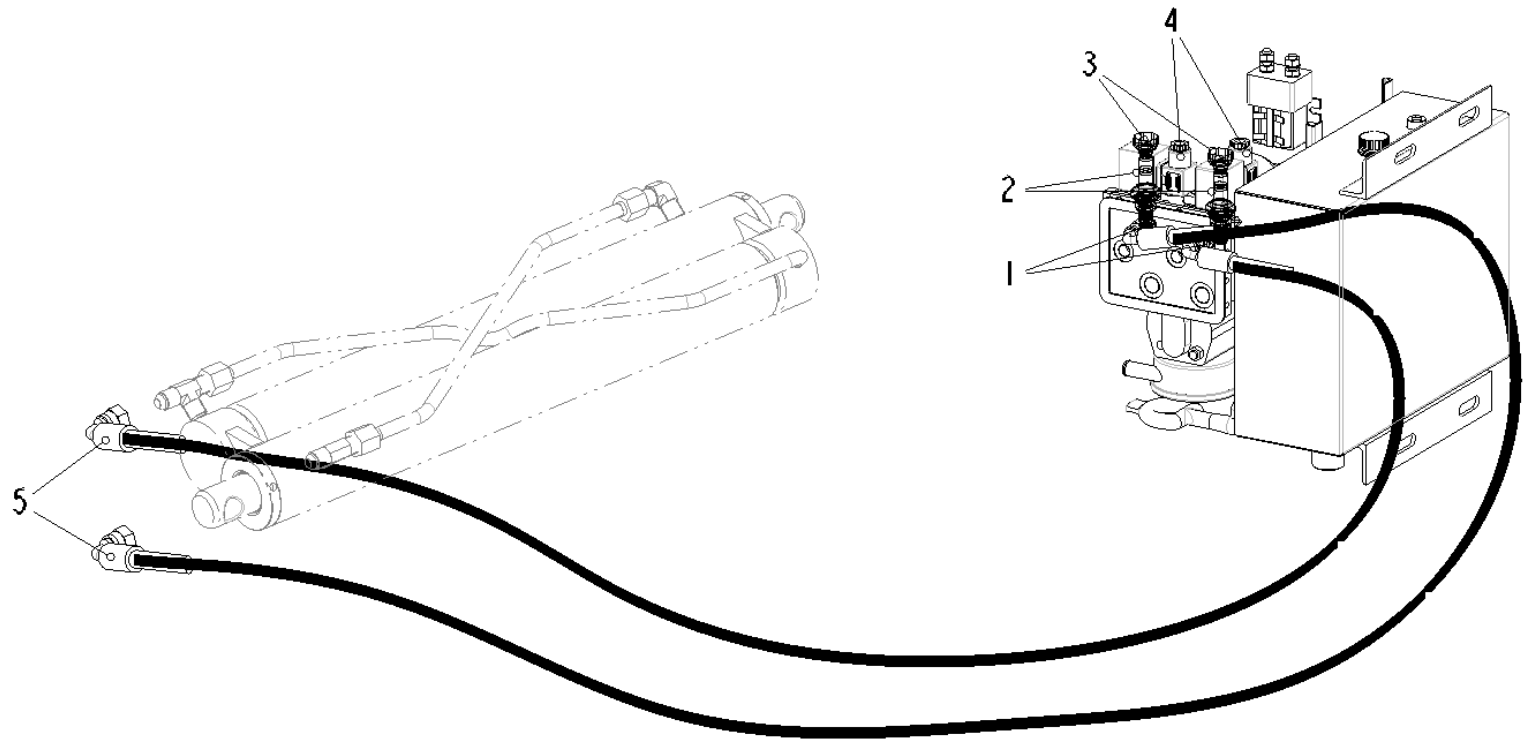

Pos.	Cod.	Qt.	Note
1	410077	2	
2	395607	2	(24V)
2	395608	2	(12V)
3	495499	2	
4	395019	2	
5	486789	2	

IMPIANTO OLEODINAMICO **CIRCUIT HYDRAULIQUE**

HYDRAULIC PLANT **INSTALACIÒN HIDRÀULICA**

anteo	F3RE 20 HS 2Rip	Da matr. a matr. From s.n. to s.n. Du n.s. au n.s. De matr. a matr.	001	Tavola N° Table Nr. Table Nr. Tabla N°	3

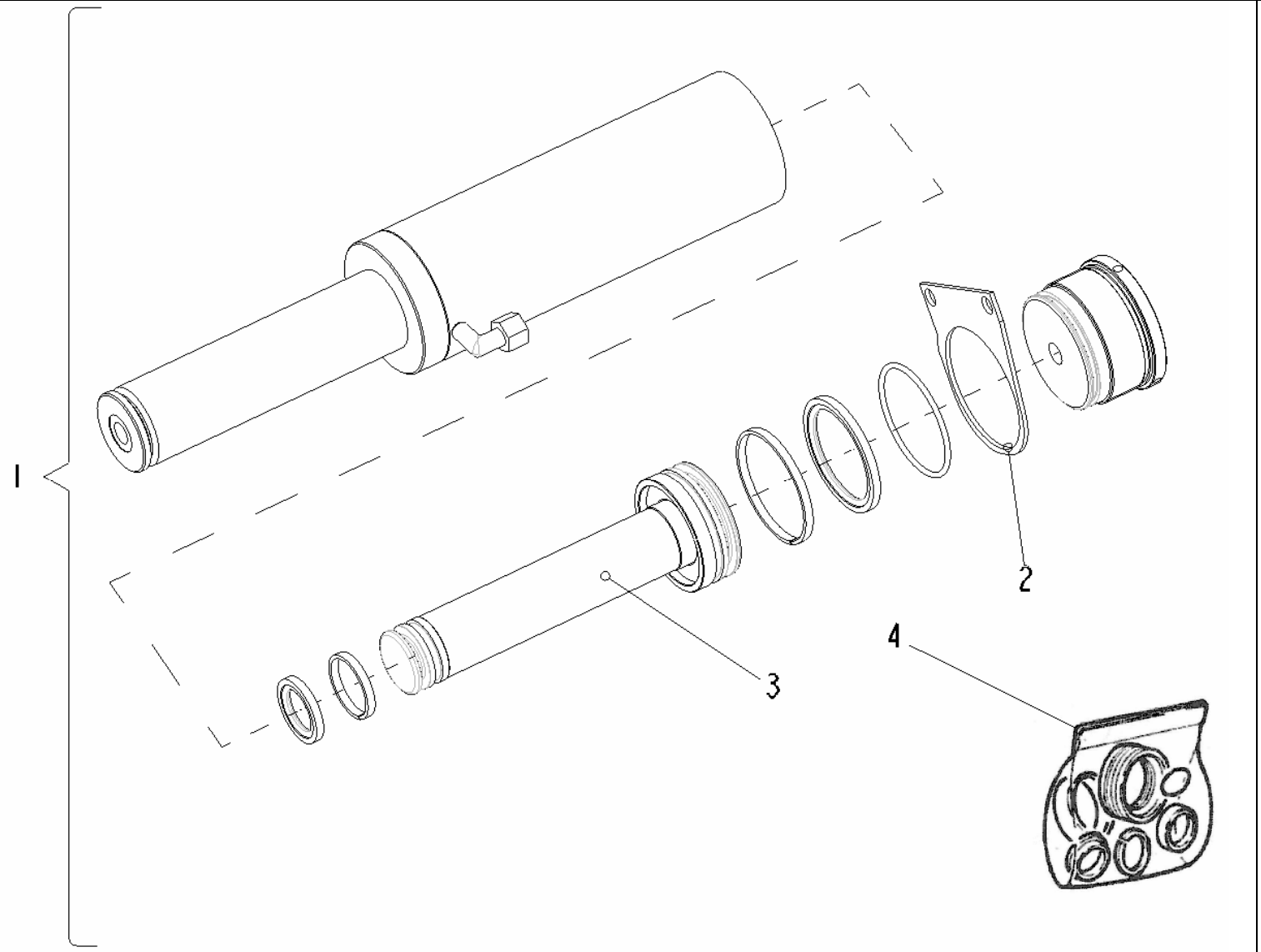

Pos.	Cod.	Qt.	Note
1	454998	1	
2	549908	1	
3	531078	1	
4	107857	1	

MARTINETTO COMPENSATORE — **VÉRIN DE COMPENSATION**

BALANCING CYLINDER — **GATO DE COMPENSACIÒN**

anteo	F3RE 20 HS 2Rip	Da matr. a matr. From s.n. to s.n. Du n.s. au n.s. De matr. a matr.	001	Tavola N° Table Nr. Table Nr. Tabla N°	4

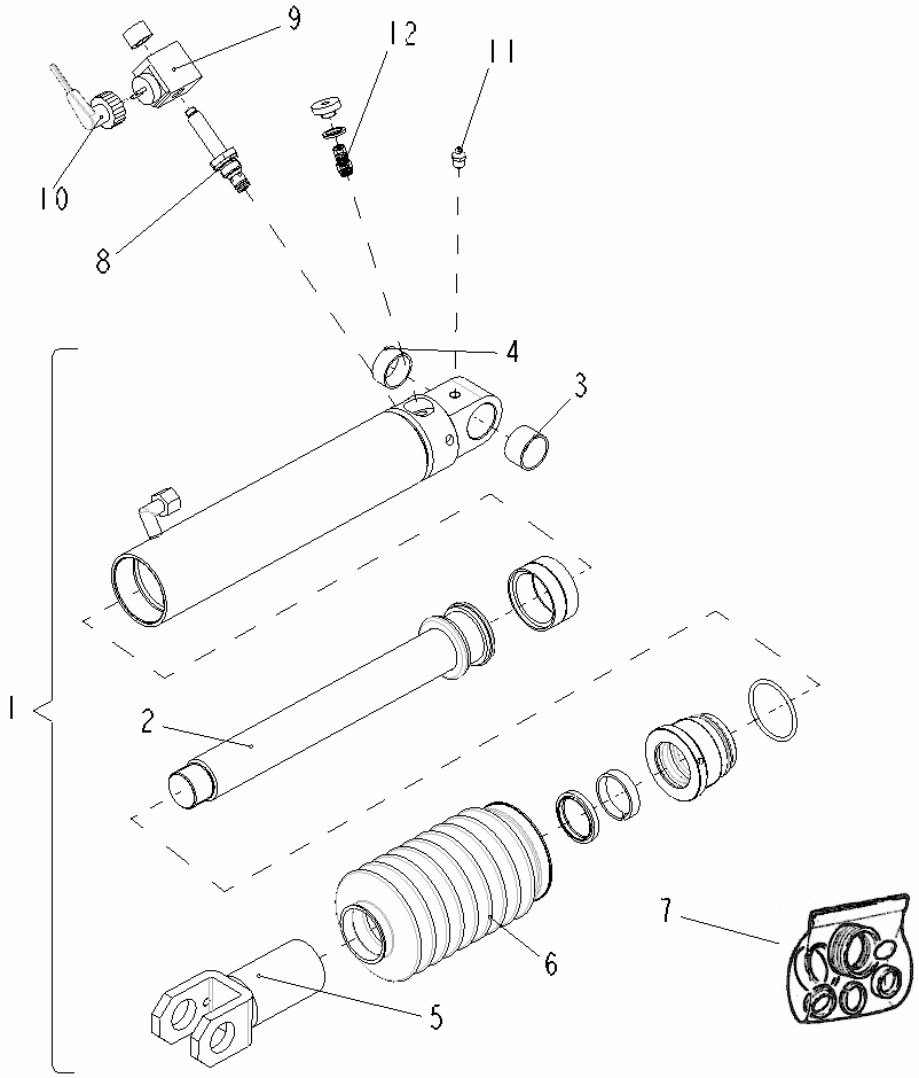

Pos.	Cod.	Qt.	Note
1	561275	1	MART. DX
1	561276	1	MART. SX
2	121555	1	
3	137361	1	
4	137362	1	
5	579017	1	
6	569021	1	
7	107850	1	
8	495468	1	
9	395346	1	12V
9	395347	1	24V
10	395343	1	
11	281002	1	
12	495514	1	

MARTINETTO SOLLEVAMENTO — **VÉRIN DE LEVAGE**

LIFTING CYLINDER — **GATO DE ELEVACIÒN**

anteo	F3RE 20 HS 2Rip	Da matr. a matr. From s.n. to s.n. Du n.s. au n.s. De matr. a matr.	001	Tavola N° Table Nr. Table Nr. Tabla N°	5

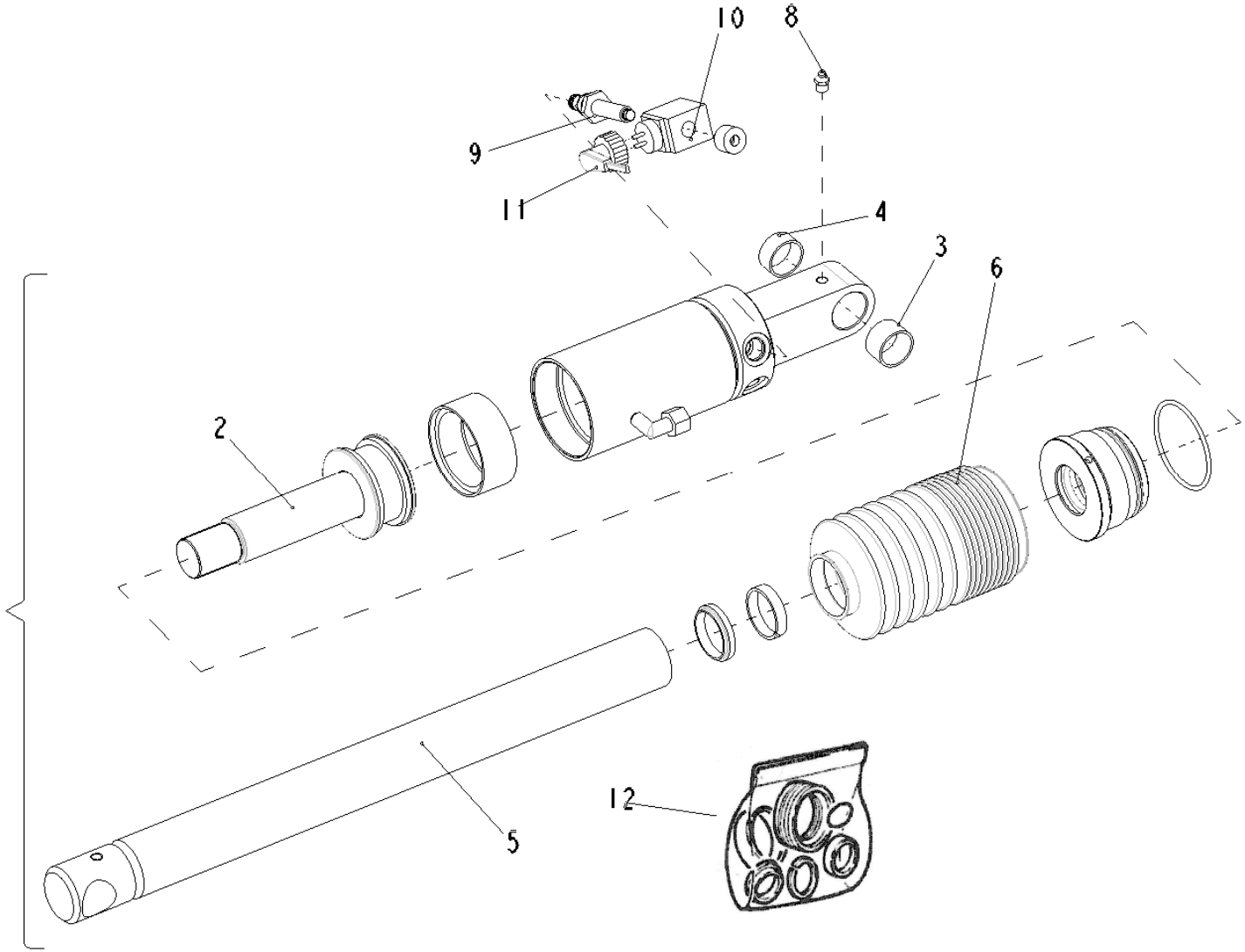

Pos.	Cod.	Qt.	Note
1	561289	1	DX
1	561293	1	SX
2	121561	1	
3	137361	1	
4	137362	1	
5	579027	1	
6	569021	1	
7	107851	1	
8	281002	1	
9	495468	1	
10	395346	1	12V
10	395347	1	24V
11	395343	1	

MARTINETTO ROTAZIONE — **VÉRIN DE ROTATION**

SLEWING CYLINDER — **GATO DE ROTACIÒN**

anteo	F3RE 20 HS 2Rip	Da matr. a matr. From s.n. to s.n. Du n.s. au n.s. De matr. a matr.	001	Tavola N° Table Nr. Table Nr. Tabla N°	6

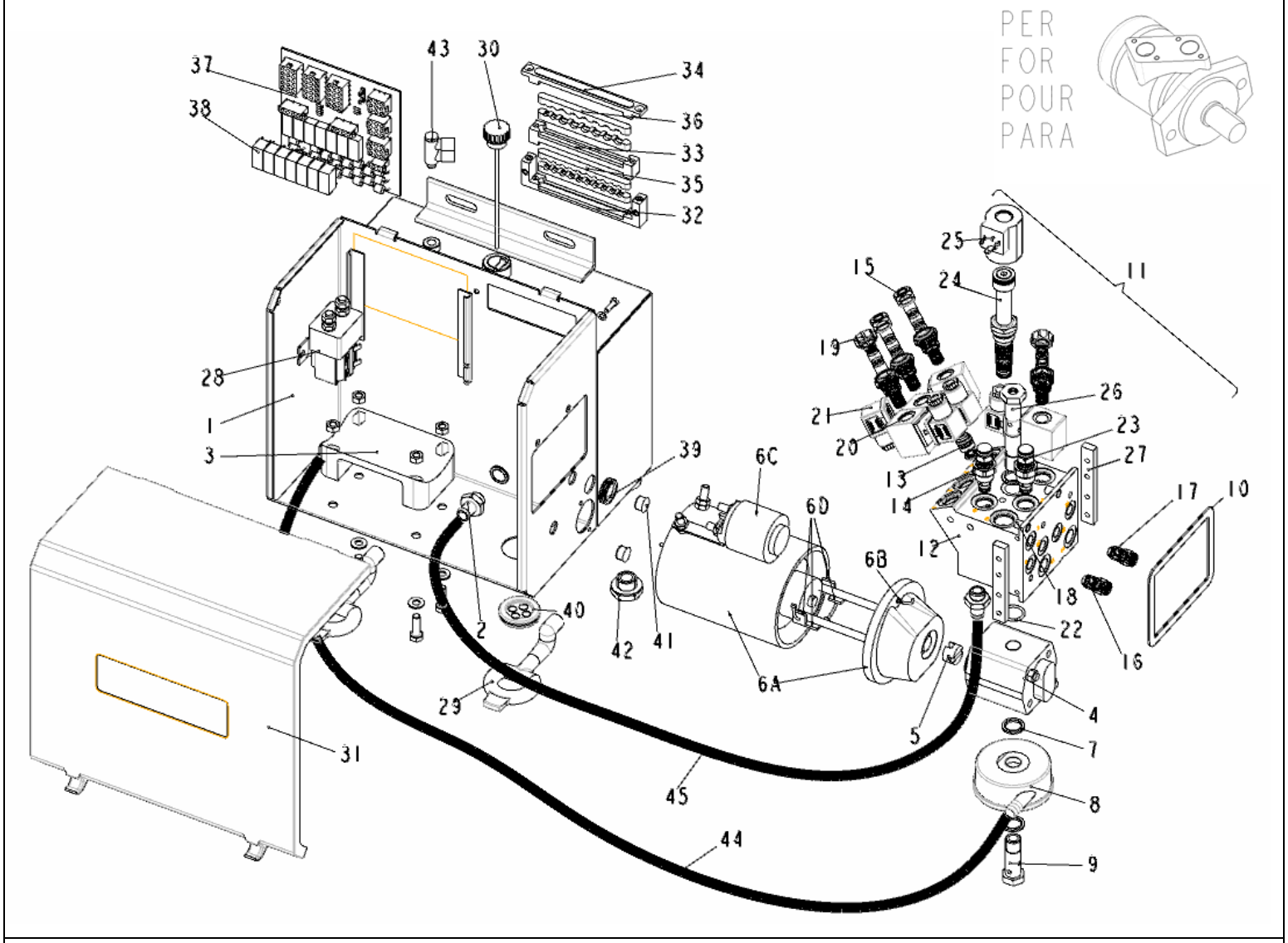

Pos.	Cod.	Qt.	Note
1	573240	1	
2	410334	2	
3	541055	1	
4	387180	1	(24V)
4	387182	1	(12V)
5	240074	1	
6A	358049	1	(12V)
6A	358050	1	(24V)
6B	395448	1	
6C	395449	1	(12V)
6C	395450	1	(24V)
6D	395447	1	
7	417094	2	
8	215063	1	
9	133062	1	
10	272219	1	
11	288926	1	
12	219163	1	
13	495494	1	
14	495495	1	
15	495498	2	
16	495513	1	
17	495510	1	
18	652036	2	
19	495499	2	
20	395607	4	(24V)
20	395608	4	(12V)
21	395019	4	
22	273020	1	
23	495496	1	
24	495497	1	
25	395605	1	
26	133063	1	
27	541048	2	

CENTRALINA ELETTROIDRAULICA

ELECTROHYDRAULIC UNIT

GROUPE ÉLECTRO-HYDRAULIQUE

CENTRALITA ELECTRO-HIDRÀULICA

anteo	F3RE 20 HS 2Rip	Da matr. a matr. From s.n. to s.n. Du n.s. au n.s. De matr. a matr.	001	Tavola N° Table Nr. Table Nr. Tabla N°	6

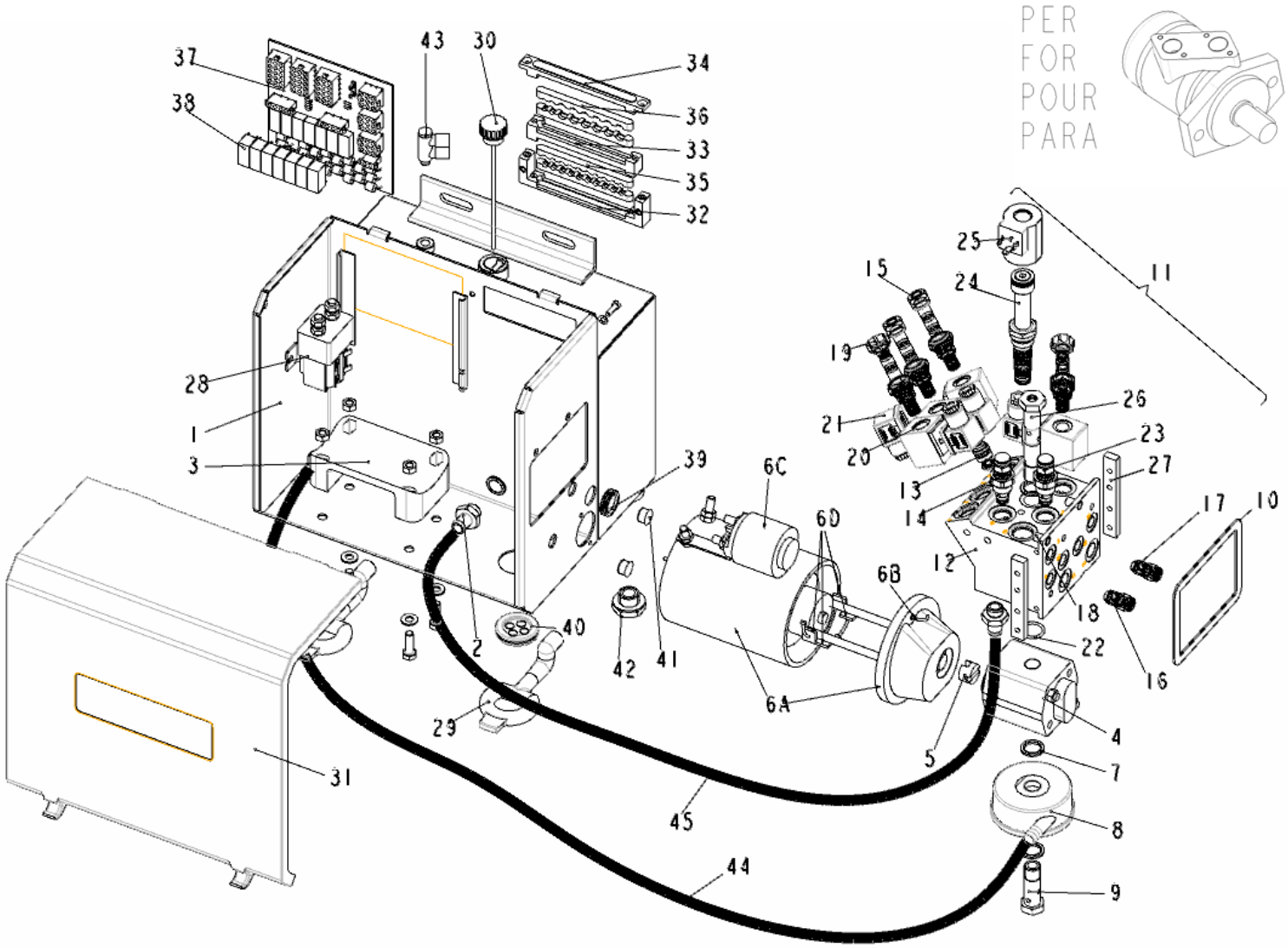

Pos.	Cod.	Qt.	Note
28	395522	1	(12V)
28	395521	1	(24V)
29	106019	2	
30	471248	1	
31	541054	1	
32	176249	1	
33	176248	1	
34	176250	1	
35	403221	2	
36	403220	2	
37	395631	1	FULL
37	395632	1	LIGHT
38	395648	1	(24V)
38	395647	1	(12V)
39	395028	1	
40	395613	1	
41	395699	2	
42	471026	1	
43	410348	1	
44	581011	1	
45	581012	1	

CENTRALINA ELETTROIDRAULICA

ELECTROHYDRAULIC UNIT

GROUPE ÉLECTRO-HYDRAULIQUE

CENTRALITA ELECTRO-HIDRÀULICA

anteo	F3RE 20 HS 2Rip	Da matr. a matr. From s.n. to s.n. Du n.s. au n.s. De matr. a matr.	001	Tavola N° Table Nr. Table Nr. Tabla N°	6.1

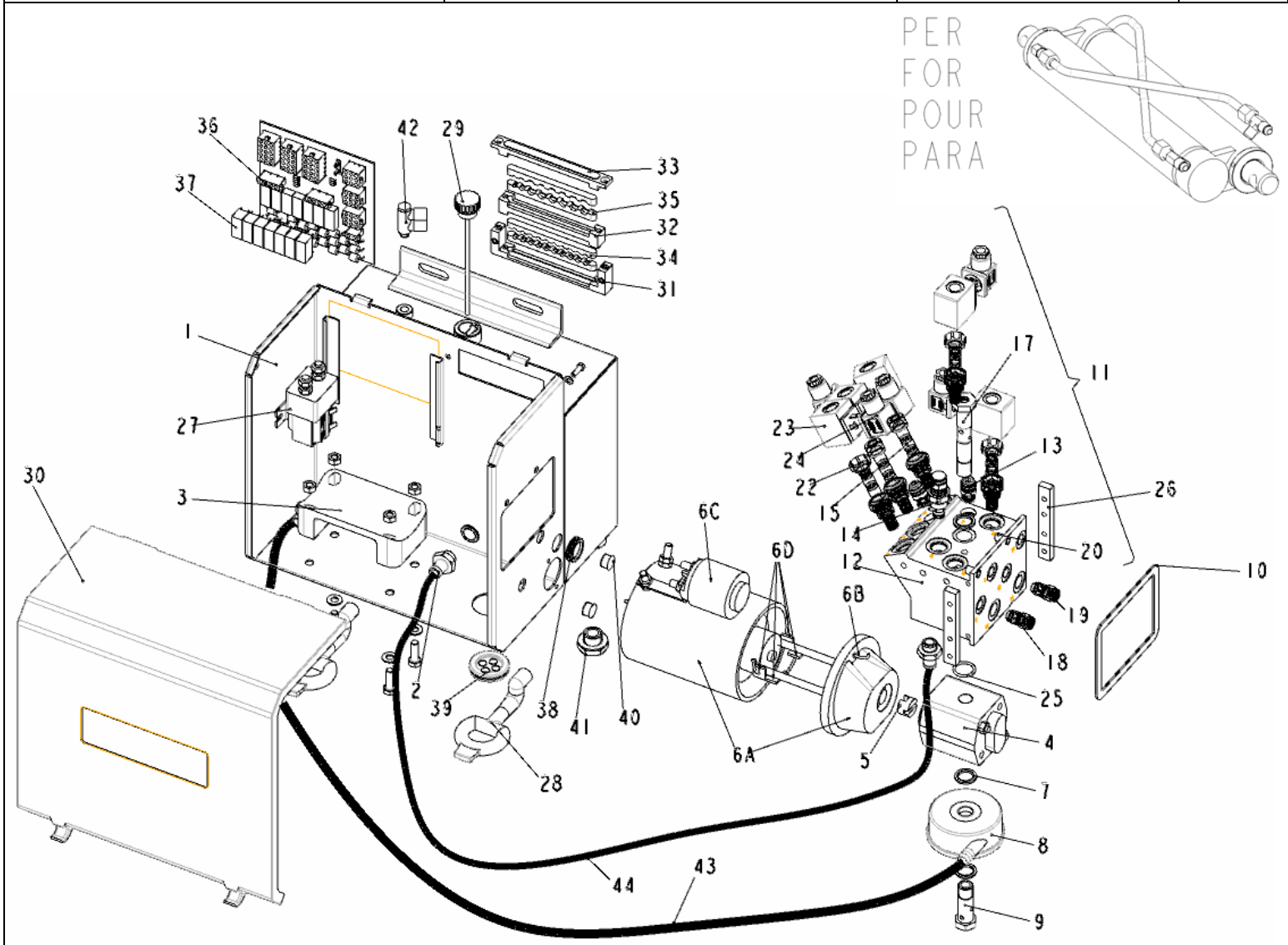

Pos.	Cod.	Qt.	Note
1	573240	1	
2	410334	2	
3	541055	1	
4	387180	1	(24V)
4	378182	1	(12V)
5	240074	1	
6A	358049	1	(12V)
6A	358050	1	(24V)
6B	395448	1	
6C	395449	1	(12V)
6C	395450	1	(24V)
6D	395447	1	
7	417094	2	
8	215063	1	
9	133062	1	
10	272219	1	
11	288911	1	
12	219151	1	
13	495494	2	
14	495495	1	
15	495498	2	
16	417094	1	
17	133063	1	
18	495513	1	
19	495510	1	
20	652036	2	
21	410334	1	
22	495499	3	
23	395607	5	(24V)
23	395608	5	(12V)
24	395019	5	
25	273020	1	
26	541048	2	
27	395522	1	(24V)
27	395521	1	(12V)

CENTRALINA ELETTROIDRAULICA

ELECTROHYDRAULIC UNIT

GROUPE ÉLECTRO-HYDRAULIQUE

CENTRALITA ELECTRO-HIDRÀULICA

anteo	F3RE 20 HS 2Rip	Da matr. a matr. From s.n. to s.n. Du n.s. au n.s. De matr. a matr.	001	Tavola N° Table Nr. Table Nr. Tabla N°	6.1

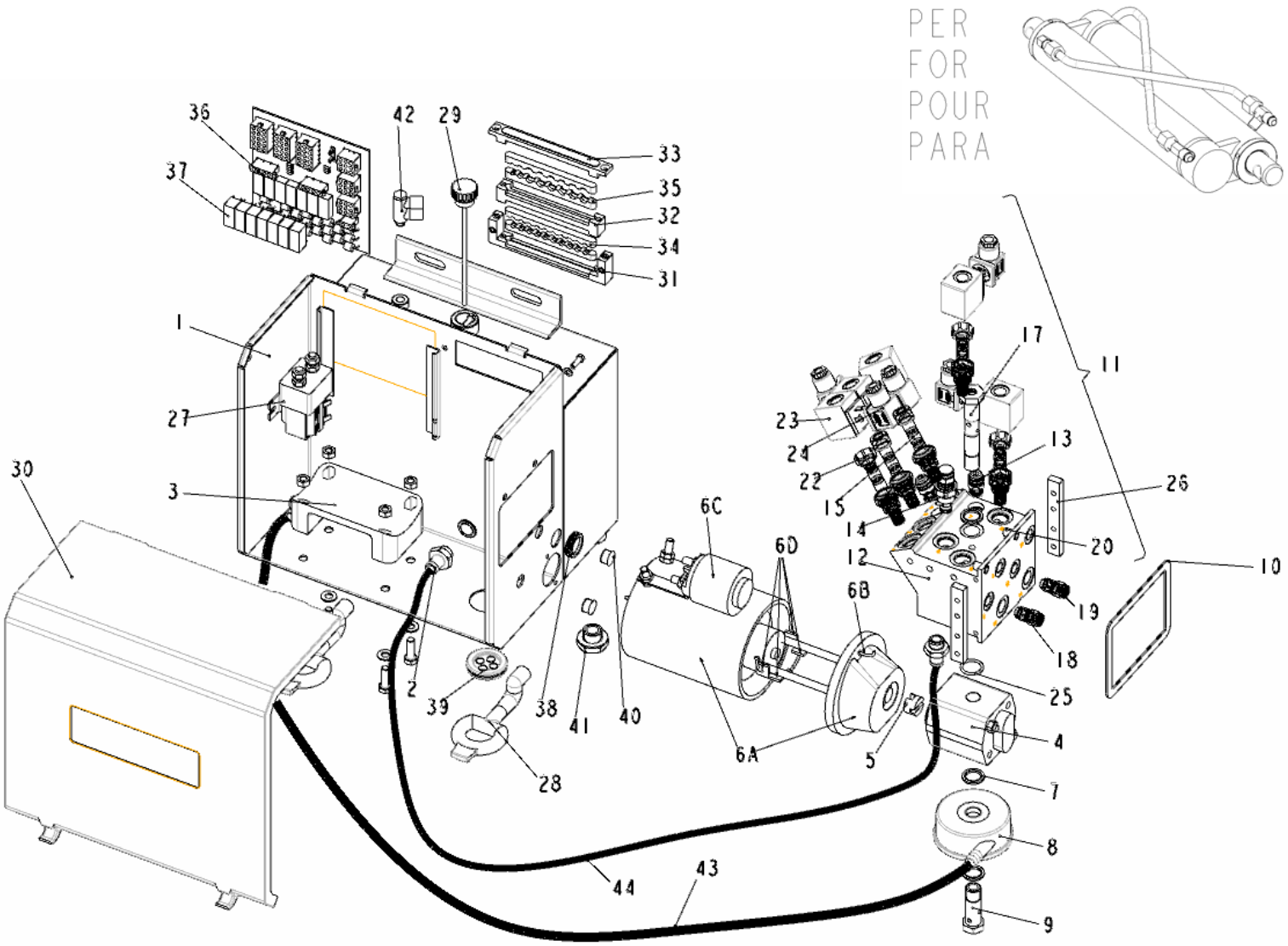

Pos.	Cod.	Qt.	Note
28	106019	2	
29	471248	1	
30	541054	1	
31	176249	1	
32	176248	1	
33	176250	1	
34	403221	2	
35	403220	2	
36	395631	1	FULL
36	395632	1	LIGHT
37	395648	1	(24V)
37	395647		(12V)
38	395028	1	
39	395613	1	
40	395699	2	
41	471026	1	
42	410348	1	
43	581011	1	
44	582012	1	

CENTRALINA ELETTROIDRAULICA

ELECTROHYDRAULIC UNIT

GROUPE ÉLECTRO-HYDRAULIQUE

CENTRALITA ELECTRO-HIDRÀULICA

anteo	F3RE 20 HS 2Rip	Da matr. a matr. From s.n. to s.n. Du n.s. au n.s. De matr. a matr.	001	Tavola N° Table Nr. Table Nr. Tabla N°	7a

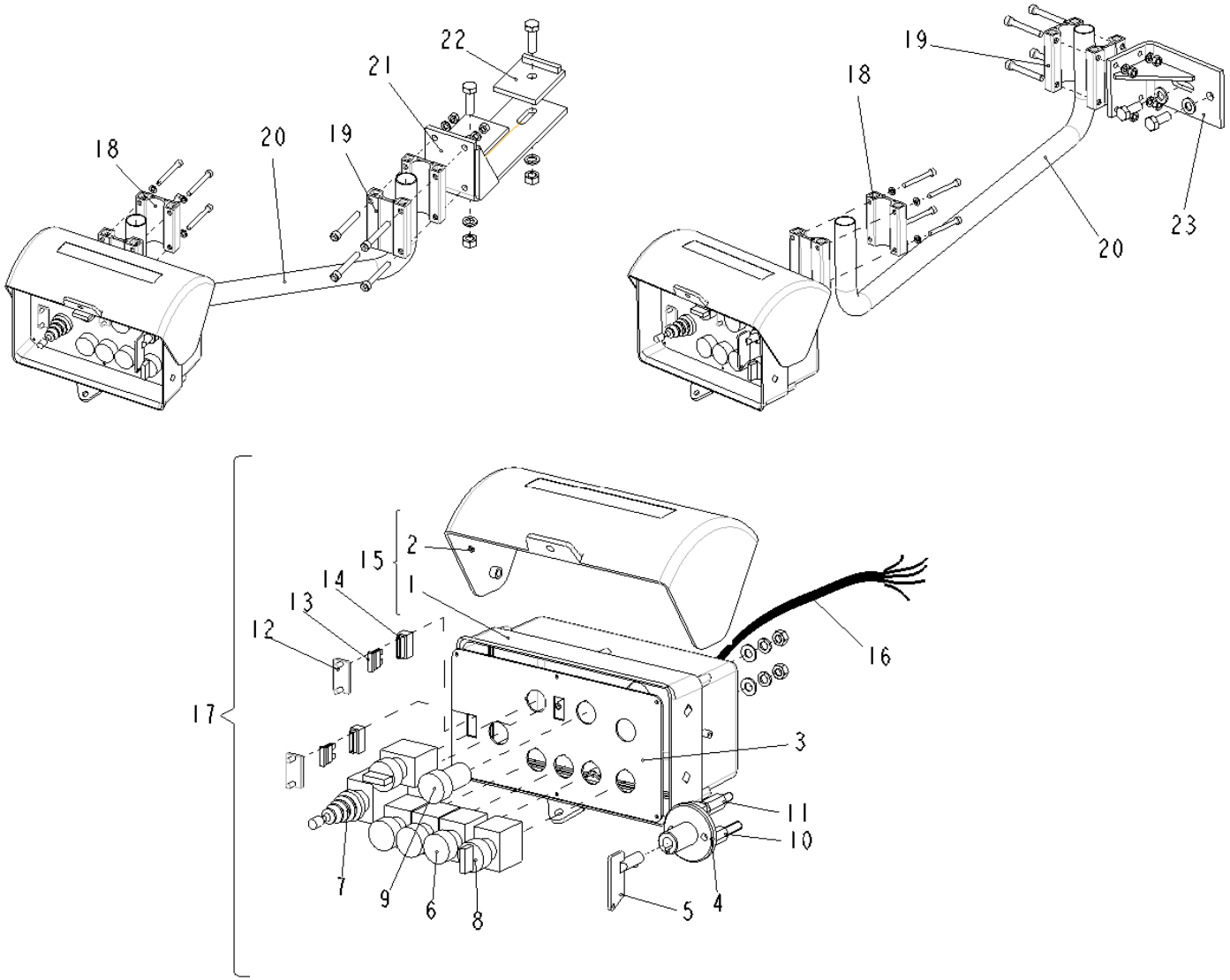

Pos.	Cod.	Qt.	Note
1	541007	1	
2	541006	1	
3	565005	1	
4	285004	1	
5	395277	1	
6	395041	2	
7	395486	1	(4 POS:)
8	395318	2	
9	395455	1	
10	534020	1	(L=58 mm)
11	534021	1	(L=43 mm)
12	176216	2	
13	395370	2	
14	395542	2	
15	107269	1	
16	107054	1	
17	476143	1	2 SEL.
17	476144	1	3 SEL.
17	476145	1	2 SEL. - STAB
17	476146	1	3 SEL. - STAB
18	219165	2	
19	219170	2	
20	580015	1	
21	573255	1	
22	572127	2	
23	573259	1	

QUADRO COMANDI **TABLEAU DE COMMANDE**

CONTROL BOARD **PANEL DE MANDOS**

anteo	F3RE 20 HS 2Rip	Da matr. a matr. From s.n. to s.n. Du n.s. au n.s. De matr. a matr.	001	Tavola N° Table Nr. Table Nr. Tabla N°	7b

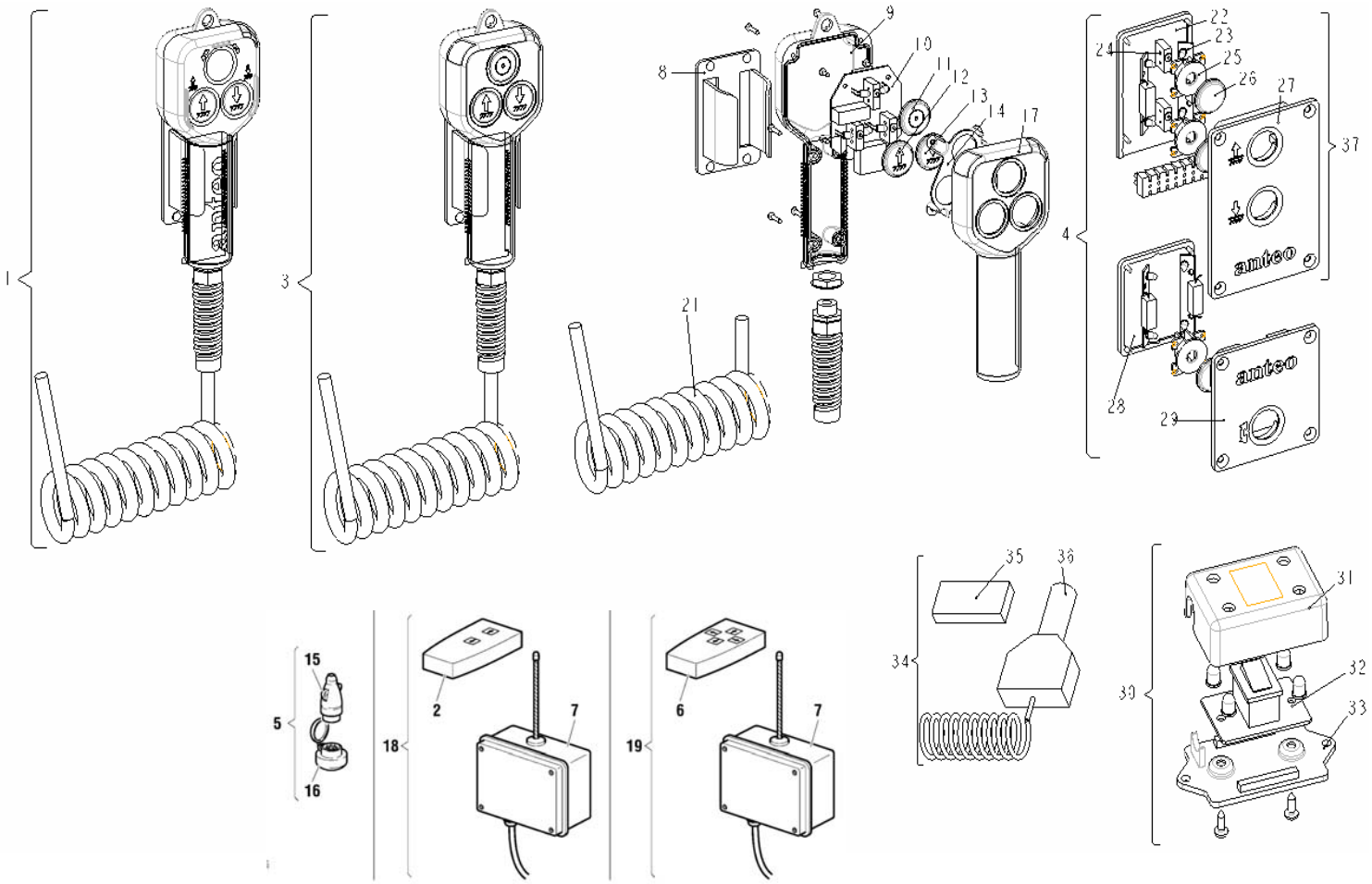

Pos.	Cod.	Qt.	Note
1	332485	1	(24V)
1	332490	1	(12V)
2	395569	1	
3	332484	1	(24V)
3	332489	1	(12V)
4	332482	1	(24V)
4	332487	1	(12V)
5	107574	1	
6	395570	1	
7	395568	1	4 FUNZ.
7	395567	1	2 FUNZ.
8	573250	1	
9	176252	1	
10	332493	1	4 FUNZ.(24V)
10	332494	1	4 FUNZ.(12V)
10	332495	1	2 FUNZ.(24V)
10	332496	1	2 FUNZ.(12V)
11	176245	1	
12	176243	1	
13	176244	1	
14	637667	1	
15	395066	1	
16	395067	1	
17	176251	1	4 FUNZ.
17	176253	1	2 FUNZ.
18	395565	1	
19	395566	1	
20		1	
21		1	
22	176246	1	
23	332492	4	(24V)
23	332491	4	(12V)
24		3	micro
25	573244	3	
26	176242	3	
27	476151	1	
28	176247	1	
29	476152	1	
30		1	
31	541060	1	
32		1	scheda
32		1	scheda
33	541061	1	
34	107723	1	
35	395572	1	
36	395571	1	
37	332483	1	(24V)
37	332488	1	(12V)

QUADRO COMANDI — **TABLEAU DE COMMANDE**

CONTROL BOARD — **PANEL DE MANDOS**

anteo	F3RE 20 HS 2Rip	Da matr. a matr. From s.n. to s.n. Du n.s. au n.s. De matr. a matr.	001	Tavola N° Table Nr. Table Nr. Tabla N°	10

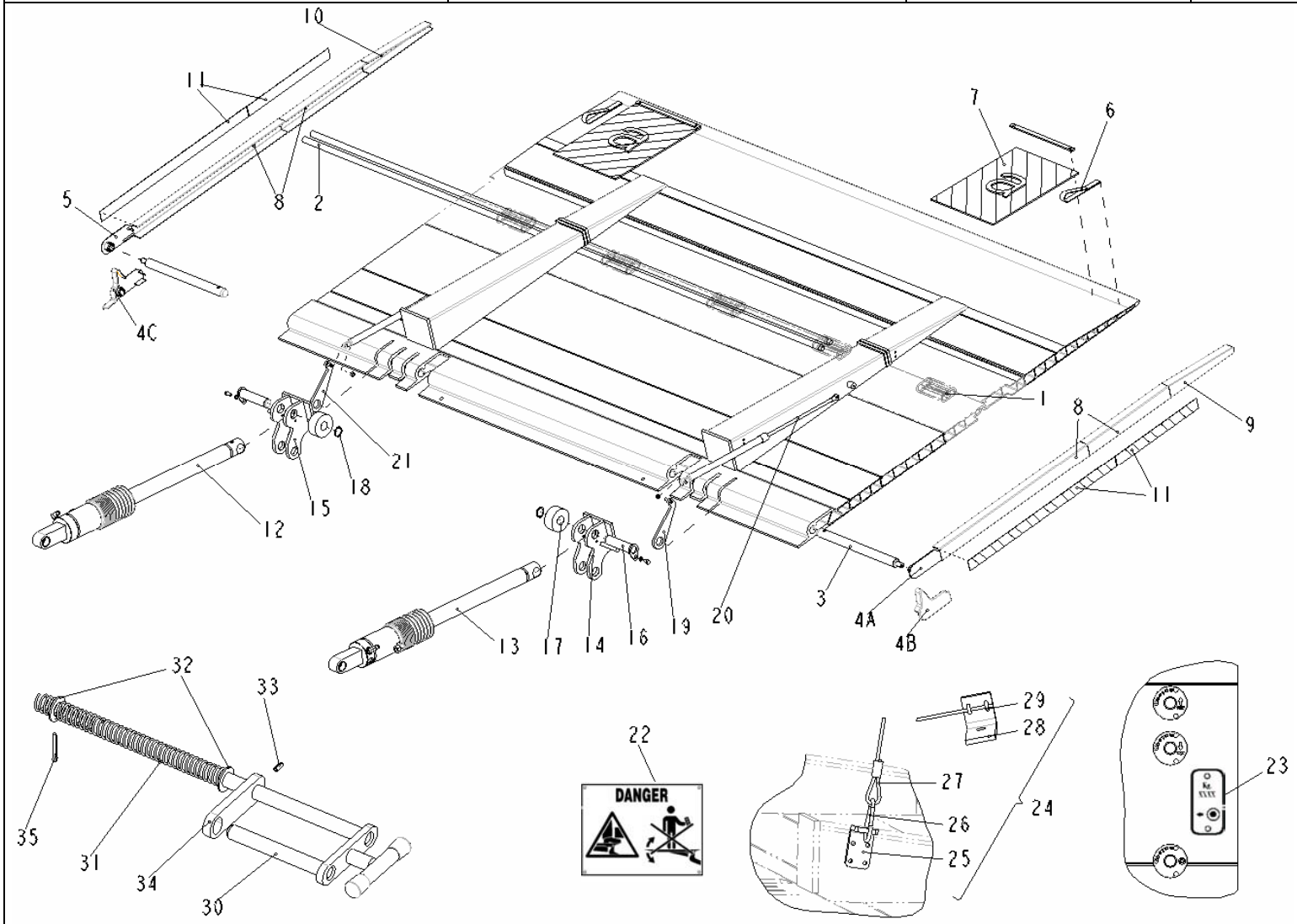

Pos.	Cod.	Qt.	Note
1	248009	5	
2	379094	2	
3	566067	2	
4A	176151	1	
4B	569017	1	DX
4B	569018	1	SX
4C	569019	1	DX
4C	569020	1	SX
5	176152	1	
6	106013	2	
7	474269	2	
7	576194	1	RIFRANG. DX
7	576195	1	RIFRANG. SX
8	248014	4	
9	541008	1	
10	541009	1	
11	576168		400 cm
12	561196	1	
13	561209	1	
14	123437	1	
15	123438	1	
16	566058	2	
17	433011	2	
18	109033	2	
19	465704	1	
20	349023	2	(L=600)
20	349098	2	(L=700)
21	465703	1	
22	576122	1	
23	474954	1	(Kg.2000)
24	107803	1	
25	553075	1	
26	385050	1	
27	385051	1	
28	554204	1	
29	385049	2	
30	637650	1	
31	349124	1	
32	417248	2	
33	637651	1	
34	710111	1	
35	177002	1	

PIATTAFORMA **PLATE-FORME**

PLATFORM **PLATAFORMA**

anteo	F3RE 20 HS 2Rip	Da matr. a matr. From s.n. to s.n. Du n.s. au n.s. De matr. a matr.	001	Tavola N° Table Nr. Table Nr. Tabla N°	11

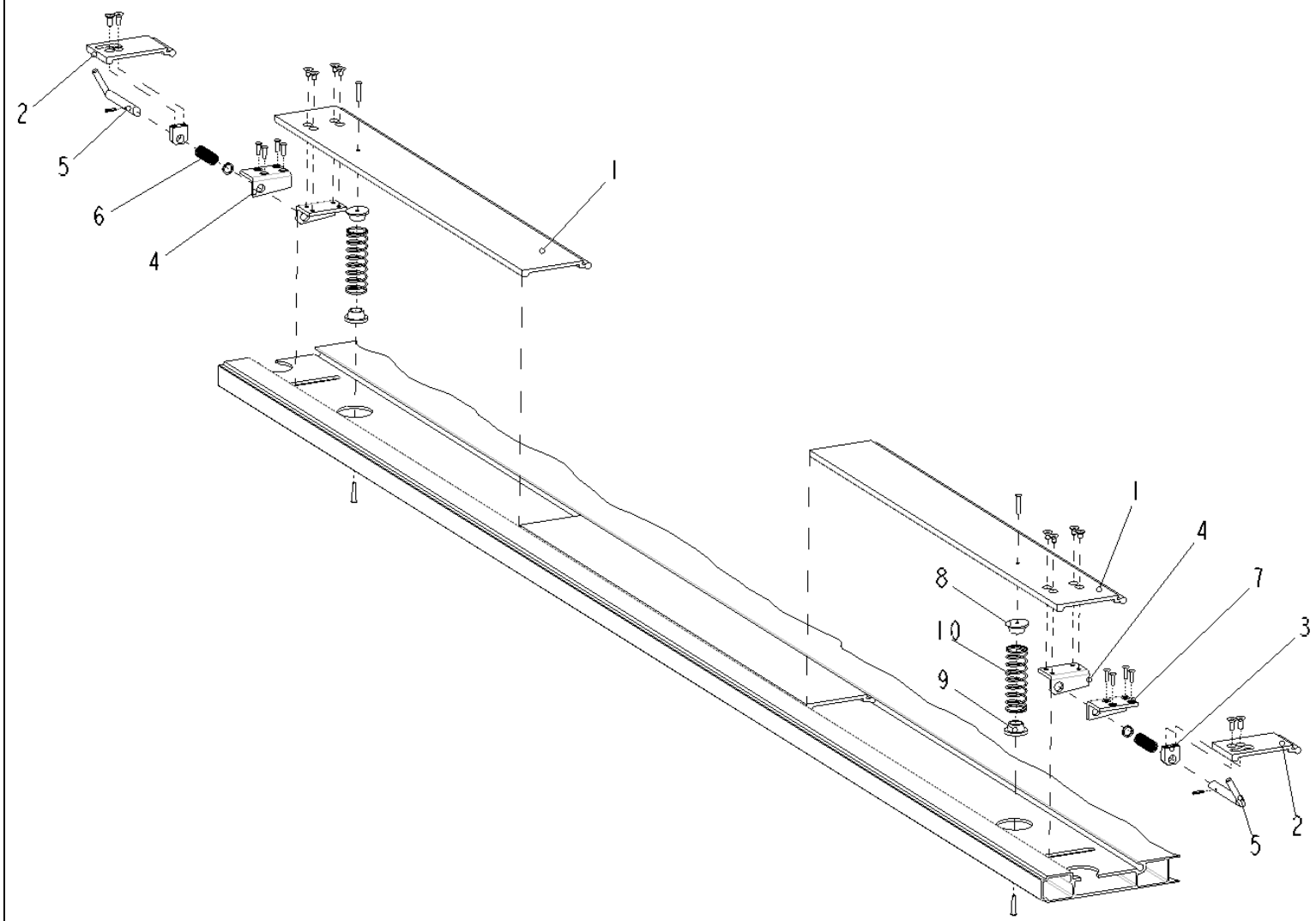

Pos.	Cod.	Qt.	Note
1	107052	1	
2	107149	1	
3	466026	2	
4	107151	1	
5	107150	1	
6	349113	2	
7	107152	1	
8	465947	2	
9	465946	2	
10	349114	2	

FERMA-ROLL — **BUTÈE DE ROULEAUX**

ROLL-STOP DEVICE — **DISPOSITIVO PARA BLOQUEO DE RUEDAS**

anteo	F3RE 20 HS 2Rip	Da matr. a matr. From s.n. to s.n. Du n.s. au n.s. De matr. a matr.	001	Tavola N° Table Nr. Table Nr. Tabla N°	11.1

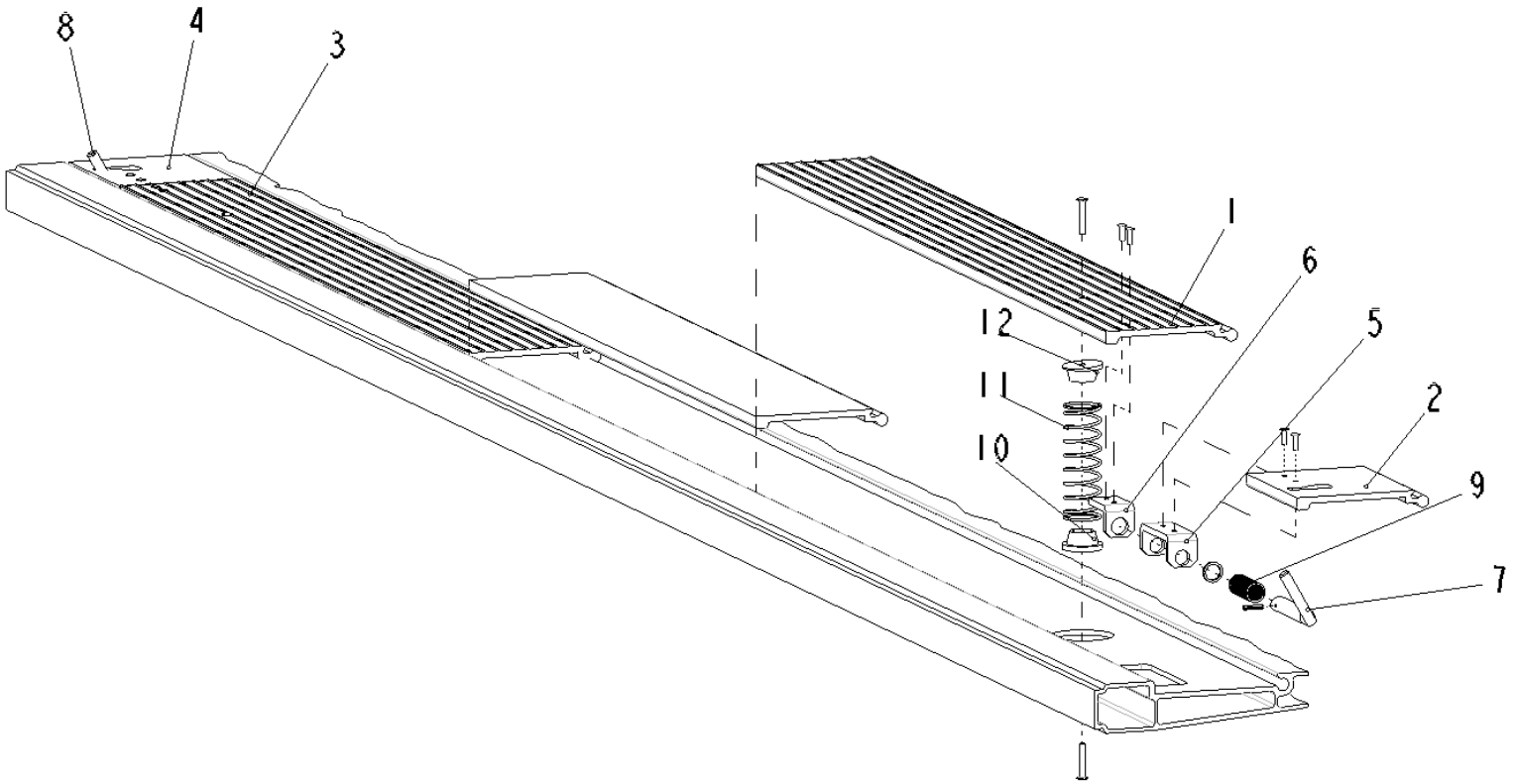

Pos.	Cod.	Qt.	Note
1	219159	1	
2	219160	1	
3	219161	1	
4	219162	1	
5	553054	2	
6	553055	2	
7	531075	1	
8	531076	1	
9	349113	2	
10	465946	2	
11	349114	2	
12	465947	2	

FERMA-ROLL — **BUTÈE DE ROULEAUX**

ROLL-STOP DEVICE — **DISPOSITIVO PARA BLOQUEO DE RUEDAS**

anteo	F3RE 20 HS 2Rip	Da matr. a matr. From s.n. to s.n. Du n.s. au n.s. De matr. a matr.	001	Tavola N° Table Nr. Table Nr. Tabla N°	12

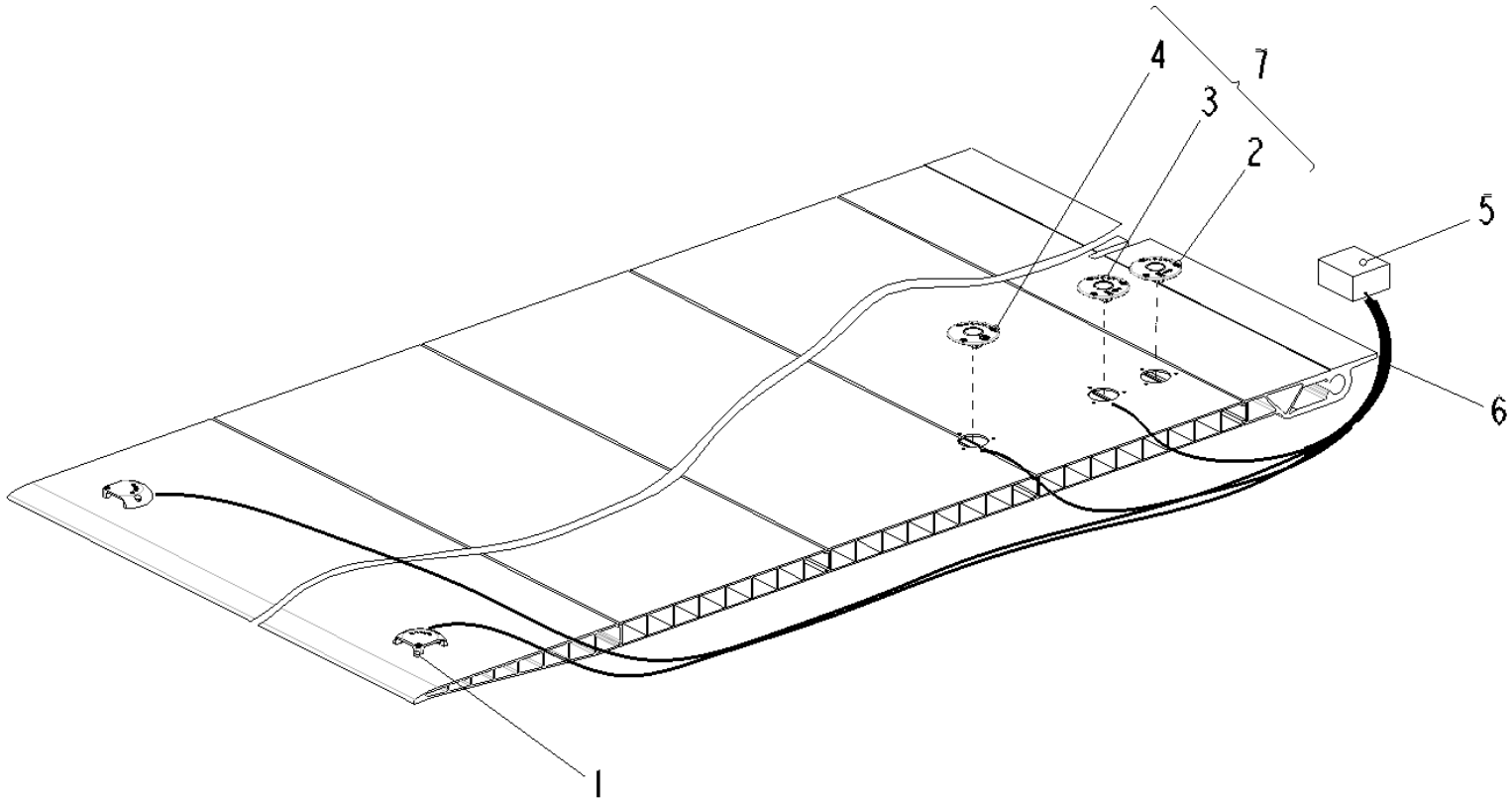

Pos.	Cod.	Qt.	Note
1	395459	2	
2	107780	1	
3	107779	1	
4	107778	1	
5	332216	1	
6	107008	1	
7	107833	1	

COMPONENTI ELETTRICI **COMPOSANTS ÈLECTRIQUES**

ELECTRIC COMPONENTS **COMPONENTES ELÈCTRICOS**

anteo	F3RE 20 HS 2Rip	Da matr. a matr. From s.n. to s.n. Du n.s. au n.s. De matr. a matr.	001	Tavola N° Table Nr. Table Nr. Tabla N°	13

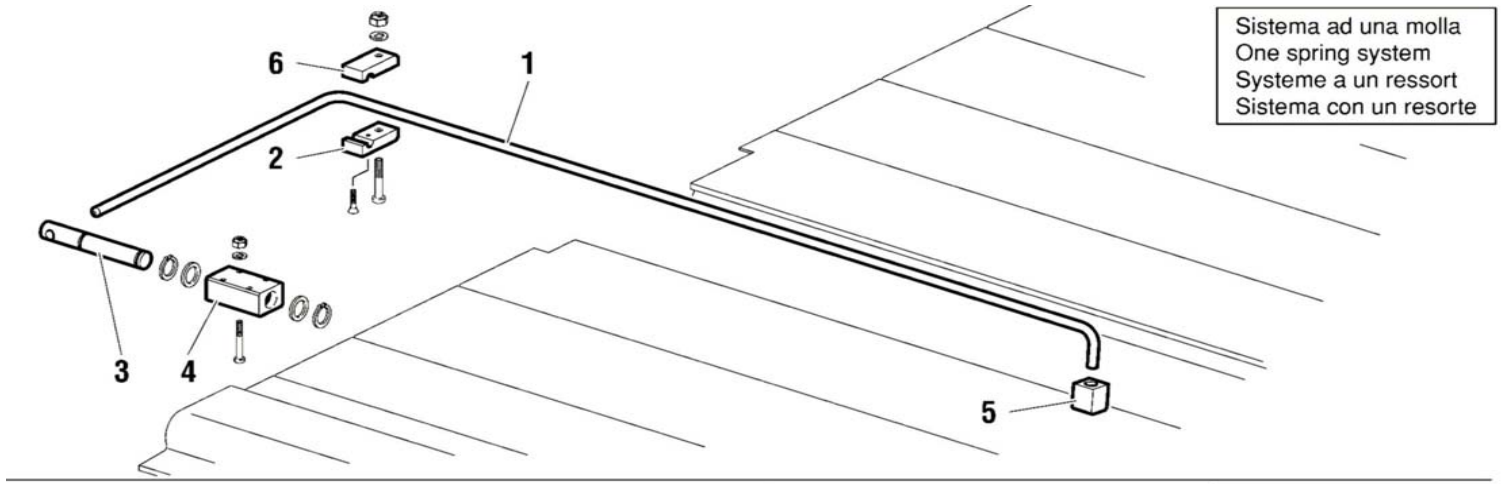

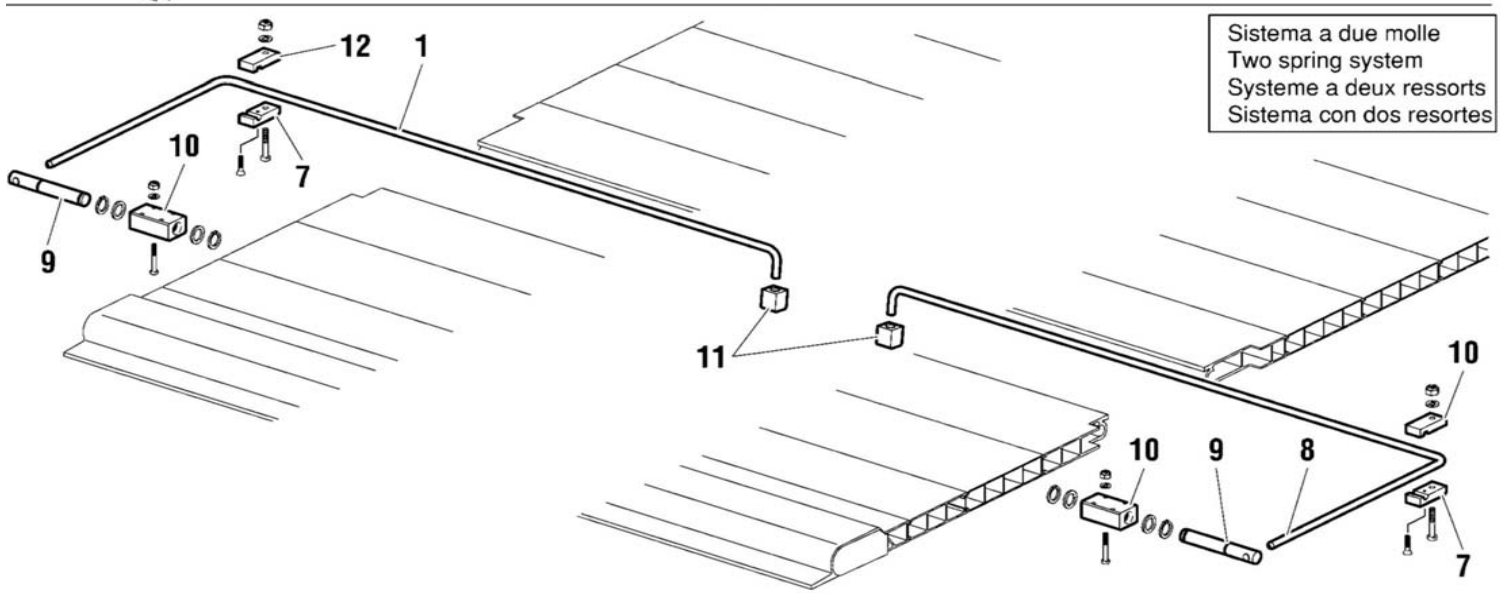

Pos.	Cod.	Qt.	Note
1	563010	1	(Ø12 SX)
1	563012	1	(Ø10 SX)
1	563014	1	(Ø11 SX)
2	466199	1	
3	566025	1	
4	466196	1	
5	466198	1	(Ø12)
5	466202	1	(Ø10)
5	466203	1	(Ø11)
6	466197	1	
7	466199	2	
8	563009	1	(Ø12 DX)
8	563011	1	(Ø11 DX)
8	563013	1	(Ø10 DX)
9	566025	2	
10	466196	2	
11	466198	2	(Ø12)
11	466202	2	(Ø10)
11	466203	2	(Ø11)
12	466197	2	

BARRA DI TORSIONE

TORSION BAR

BARRE DE TORSION

BARRA DE TORSIÒN

anteo	F3RE 20 HS 2Rip	Da matr. a matr. From s.n. to s.n. Du n.s. au n.s. De matr. a matr.	001	Tavola N° Table Nr. Table Nr. Tabla N°	13

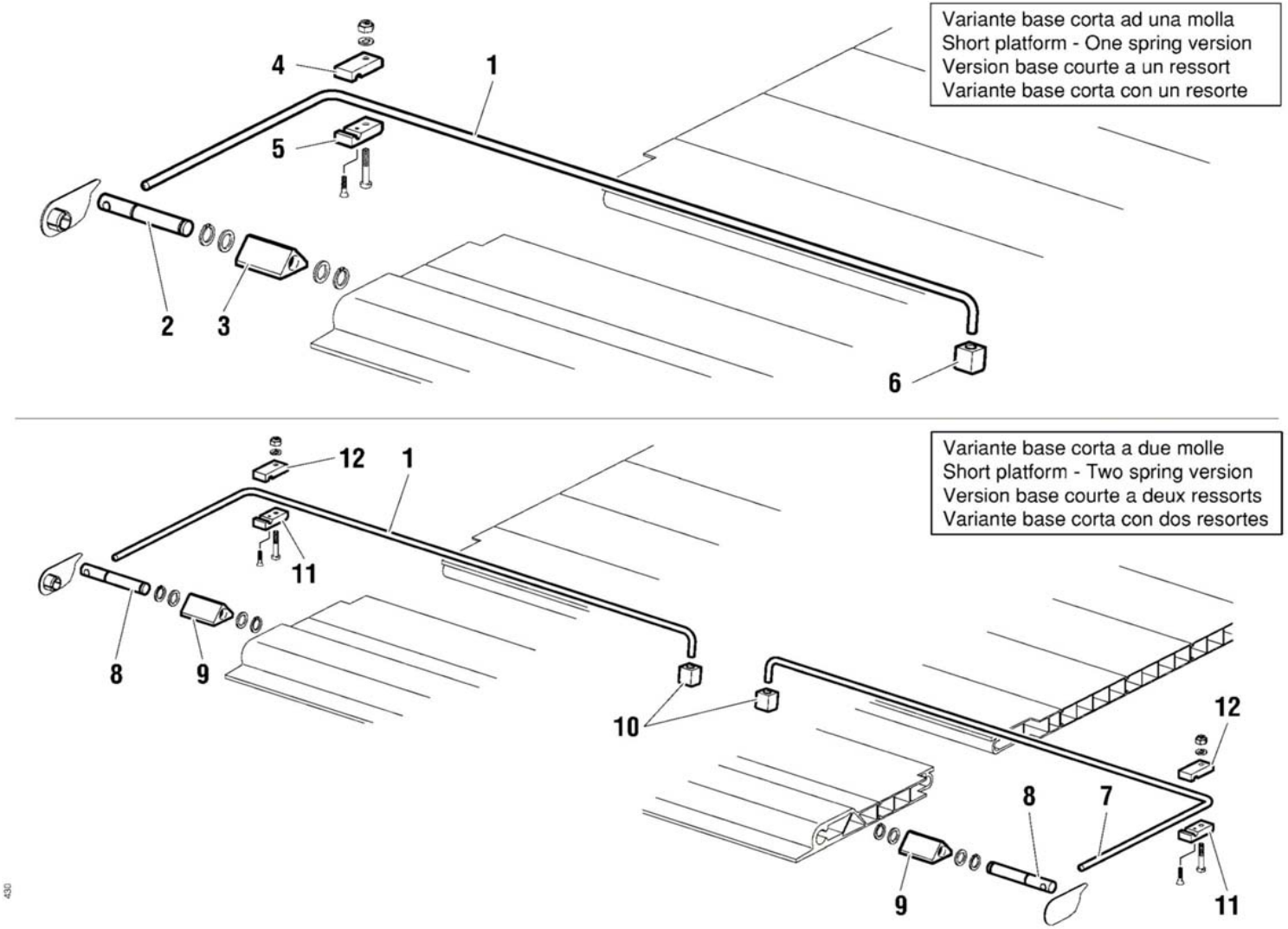

Pos.	Cod.	Qt.	Note
1	563010	1	(Ø12 SX)
1	563012	1	(Ø10 SX)
1	563014	1	(Ø11 SX)
2	566025	1	
3	466204	1	
4	466197	1	
5	466199	1	
6	466198	1	(Ø12)
6	466202	1	(Ø10)
6	466203	1	(Ø11)
7	563009	1	(Ø12 DX)
7	563011	1	(Ø11 DX)
7	563013	1	(Ø10 DX)
8	566025	2	
9	466204	2	
10	466198	2	(Ø12)
10	466202	2	(Ø10)
10	466203	2	(Ø11)
11	466199	2	
12	466197	2	

BARRA DI TORSIONE

TORSION BAR

BARRE DE TORSION

BARRA DE TORSIÒN

anteo	F3RE 20 HS 2Rip	Da matr. a matr. From s.n. to s.n. Du n.s. au n.s. De matr. a matr.	001	Tavola N° Table Nr. Table Nr. Tabla N°	15a

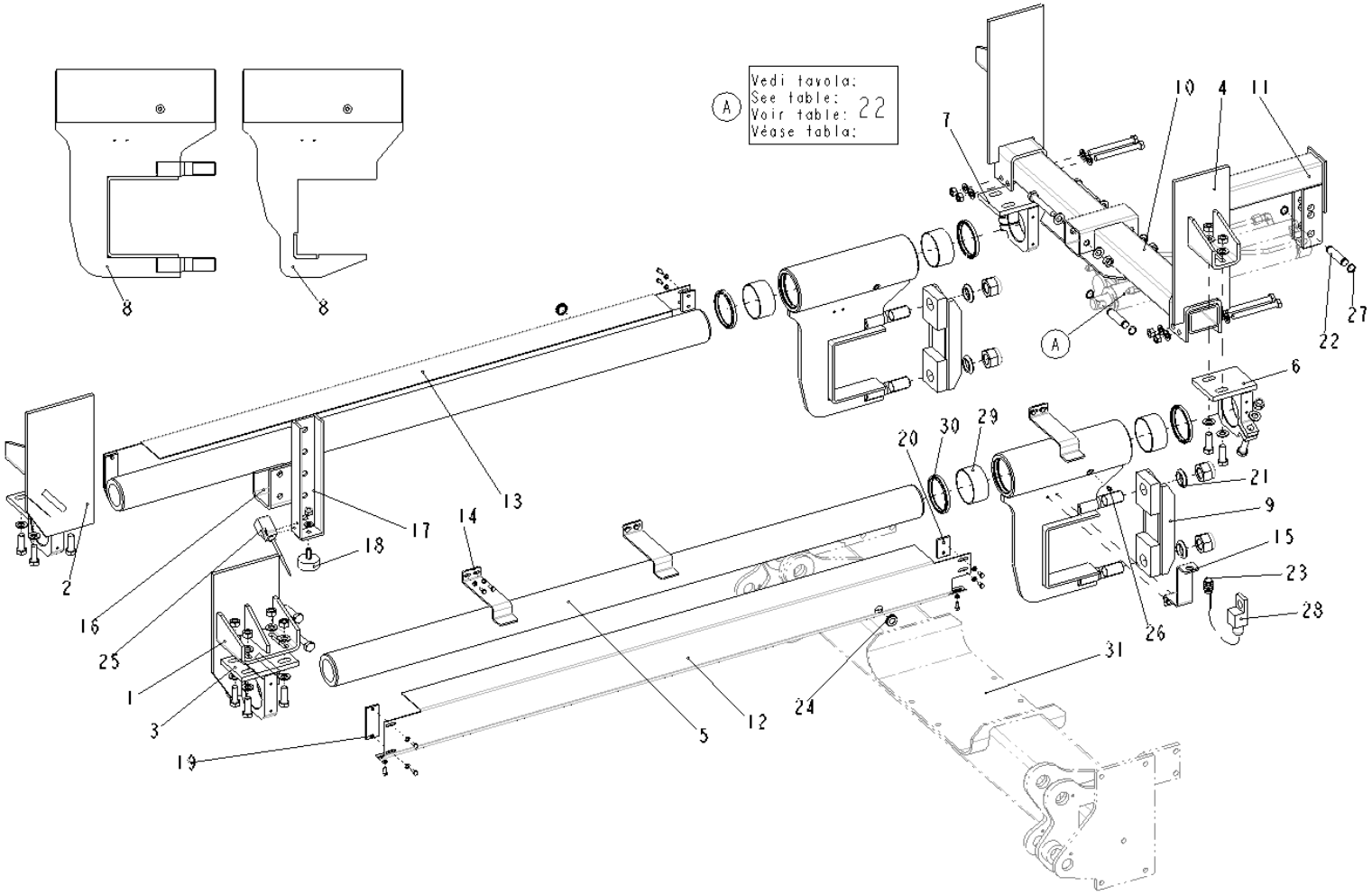

Pos.	Cod.	Qt.	Note
1	572117	1	
2	572119	1	
3	530525	2	
4	572118	2	
5	491044	2	CORSA=550
5	491045	2	CORSA=650
5	491046	2	CORSA=800
6	530942	1	
7	530942	1	
8	336121	2	MAN.IMBULL.
8	336125	2	MAN.SALD.
9	530480	2	
10	530531	1	
11	530530	1	
12	549745	1	DX CORSA =550
12	549747	1	DX CORSA =650
12	549749	1	DX CORSA=800
13	549746	1	SX CORSA=550
13	549748	1	SX CORSA=650
13	549750	1	SX CORSA=800
14	553060	3	
15	553061	1	
16	549730	1	
17	530571	1	
18	118017	1	
19	176235	2	
20	176240	2	
21	417259	4	
22	379153	2	
23	395640	1	
24	395028	2	
25	395323	1	
26	281006	2	
27	109009	4	
28	395054	1	(24V)
28	395063	1	(12V)
29	137044	4	
30	271007	4	
31	536090	1	

GUIDE **GUIDES**

GUIDES **GUIAS**

anteo	F3RE 20 HS 2Rip	Da matr. a matr. From s.n. to s.n. Du n.s. au n.s. De matr. a matr.	001	Tavola N° Table Nr. Table Nr. Tabla N°	15b

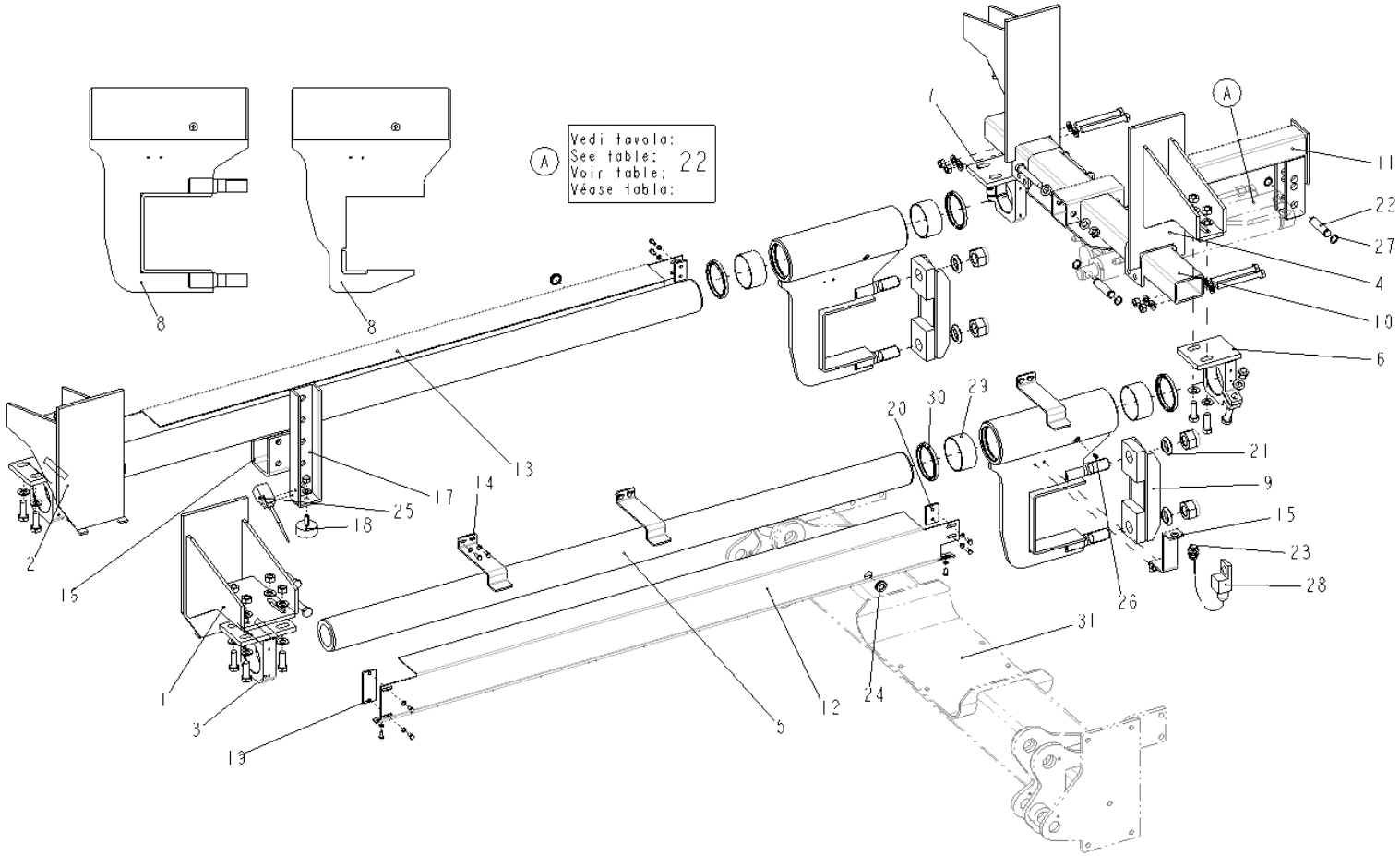

Pos.	Cod.	Qt.	Note
1	572120	1	
2	572125	1	
3	530525	2	
4	572121	2	
5	491044	2	CORSA=550
5	491045	2	CORSA=650
5	491046	2	CORSA=800
6	530942	1	
7	530942	1	
8	336121	2	MAN.IMBULL.
8	336125	2	MAN.SALD.
9	530480	2	
10	530531	1	
11	530530	1	
12	549745	1	DX CORSA =550
12	549747	1	DX CORSA =650
12	549749	1	DX CORSA=800
13	549746	1	SX CORSA=550
13	549748	1	SX CORSA=650
13	549750	1	SX CORSA=800
14	553060	3	
15	553061	1	
16	549730	1	
17	530571	1	
18	118017	1	
19	176235	2	
20	176240	2	
21	417259	4	
22	379153	2	
23	395640	1	
24	395028	2	
25	395323	1	
26	281006	2	
27	109009	4	
28	395054	1	(24V)
28	395063	1	(12V)
29	137044	4	
30	271007	4	
31	536090	1	

GUIDE **GUIDES**

GUIDES **GUIAS**

anteo	F3RE 20 HS 2Rip	Da matr. a matr. From s.n. to s.n. Du n.s. au n.s. De matr. a matr.	001	Tavola N° Table Nr. Table Nr. Tabla N°	15c

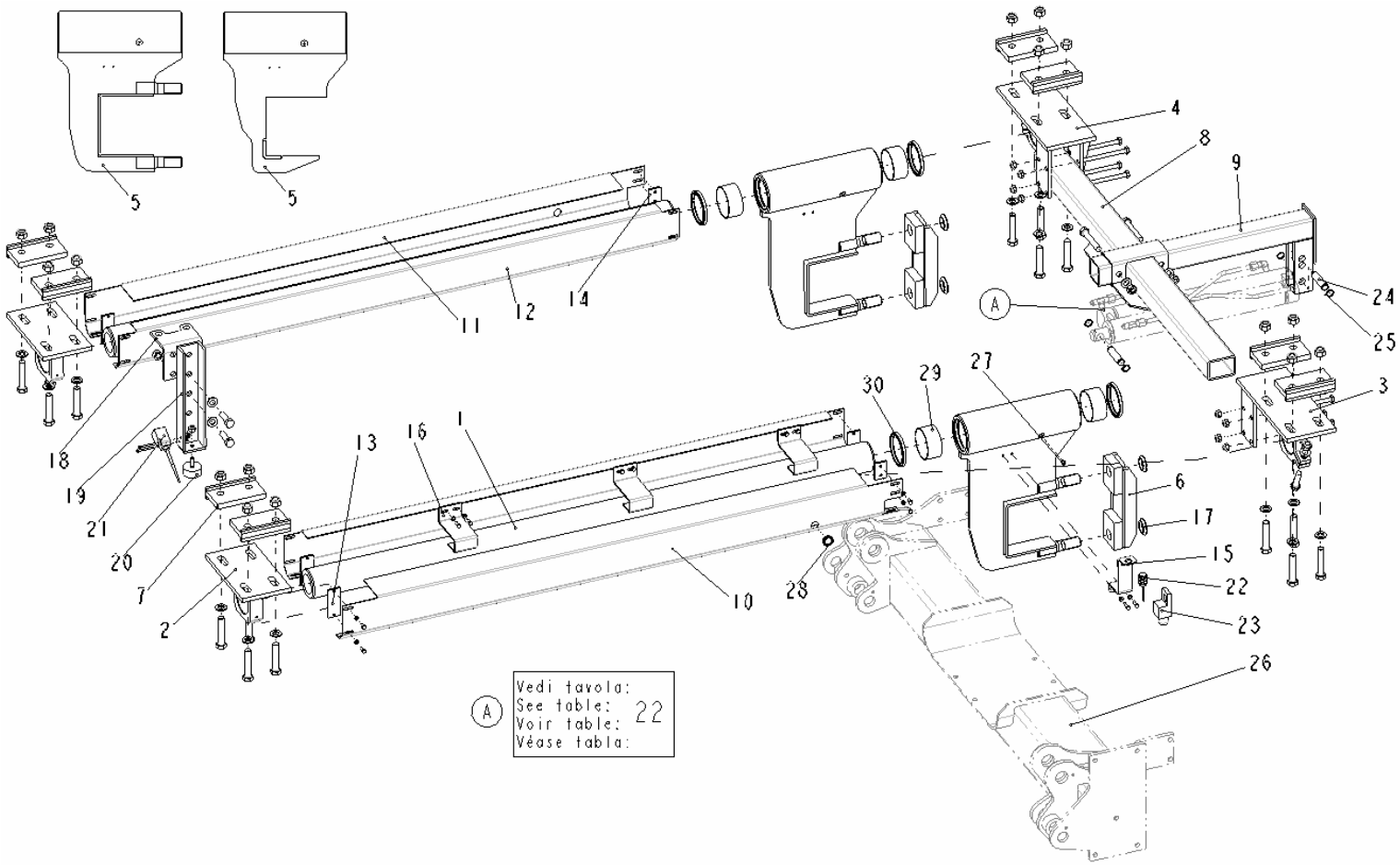

Pos.	Cod.	Qt.	Note
1	491045	2	CORSA=650
1	491046	2	CORSA=800
2	530543	2	
3	530944	1	
4	530945	1	
5	336121	2	MAN.IMBULL.
5	336125	2	MAN.SALD.
6	530480	2	
7	573079	8	
8	530531	1	
9	530530	1	
10	549747	1	DX CORSA=650
10	549749	1	DX CORSA=800
11	549748	1	SX CORSA=650
11	549750	1	SX CORSA=800
12	549758	2	CORSA=650
12	549755	2	CORSA=800
13	176235	6	
14	176240	2	
15	553061	1	
16	302988	3	
17	417259	4	
18	554157	1	
19	530571	1	
20	118017	1	
21	395323	1	
22	395640	1	
23	395054	1	(24V)
23	395063	1	(12V)
24	379153	2	
25	109009	4	
26	536090	1	
27	281006	2	
28	395028	2	
29	137044	4	
30	271007	4	

GUIDE **GUIDES**

GUIDES **GUIAS**

anteo	F3RE 20 HS 2Rip	Da matr. a matr. From s.n. to s.n. Du n.s. au n.s. De matr. a matr.	001	Tavola N° Table Nr. Table Nr. Tabla N°	16a

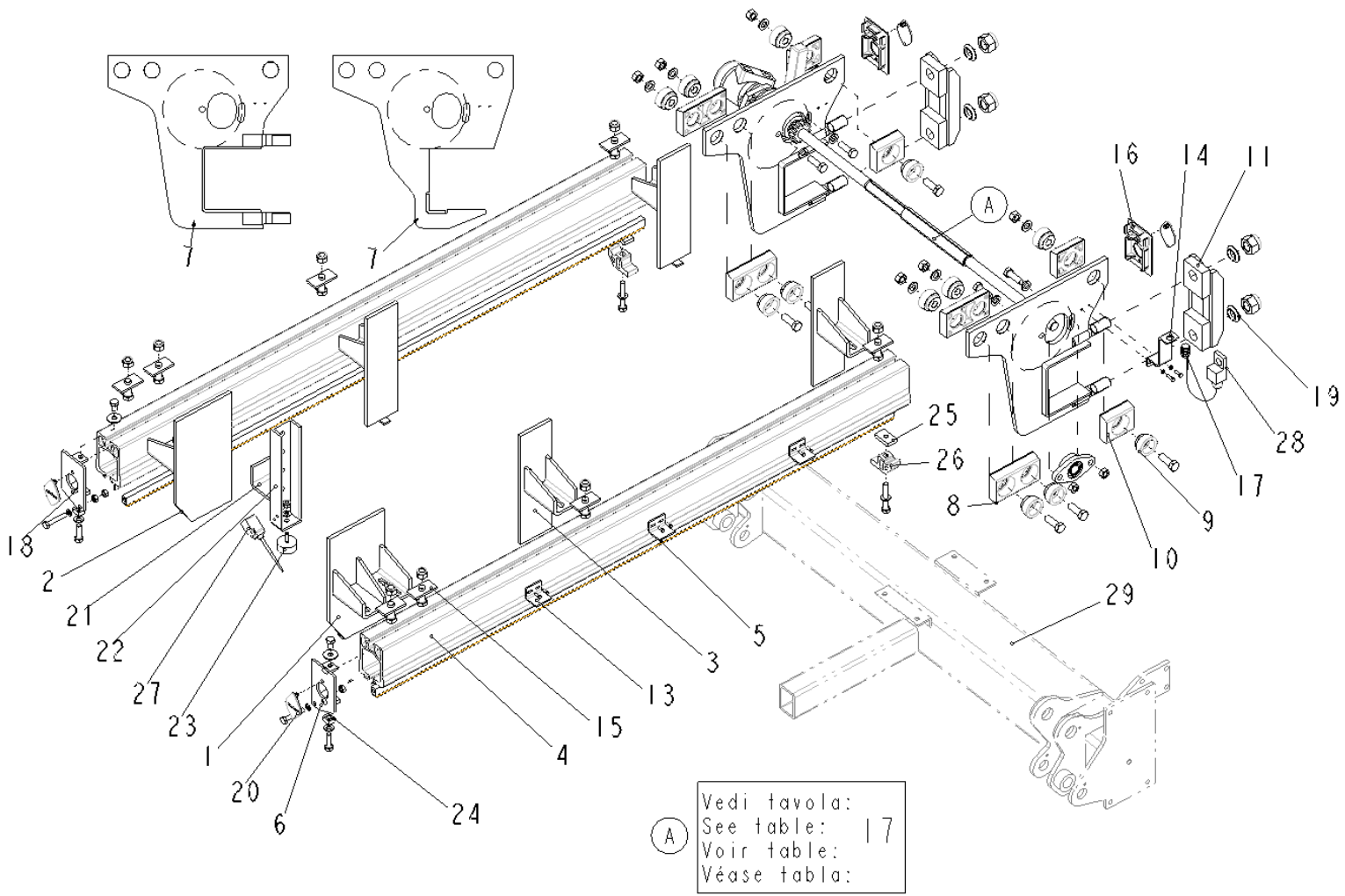

Pos.	Cod.	Qt.	Note
1	572117	1	
2	572119	1	
3	572114	4	
4	219171	2	CORSA=550
4	219172	2	CORSA=650
4	219173	2	CORSA=800
5	491051	2	CORSA=550
5	491052	2	CORSA=650
5	491053	2	CORSA=800
6	573248	1	
7	336111	2	MAN.IMBULL.
7	530768	2	MAN.SALD.
8	403216	4	
9	534066	12	
10	403217	4	
11	530480	2	
12	403219	2	
13	553063	3	
14	553062	1	
15	530572	8	
16	541049	2	
17	395640	1	
18	573249	1	
19	417259	4	
20	541050	4	
21	549730	1	
22	530571	1	
23	118017	1	
24	553058	2	
25	564559	2	
26	219177	2	
27	395323	1	
28	395054	1	24V
28	395063	1	12V
29	536102	1	

GUIDE **GUIDES**

GUIDES **GUIAS**

anteo	F3RE 20 HS 2Rip	Da matr. a matr. From s.n. to s.n. Du n.s. au n.s. De matr. a matr.	001	Tavola N° Table Nr. Table Nr. Tabla N°	16b

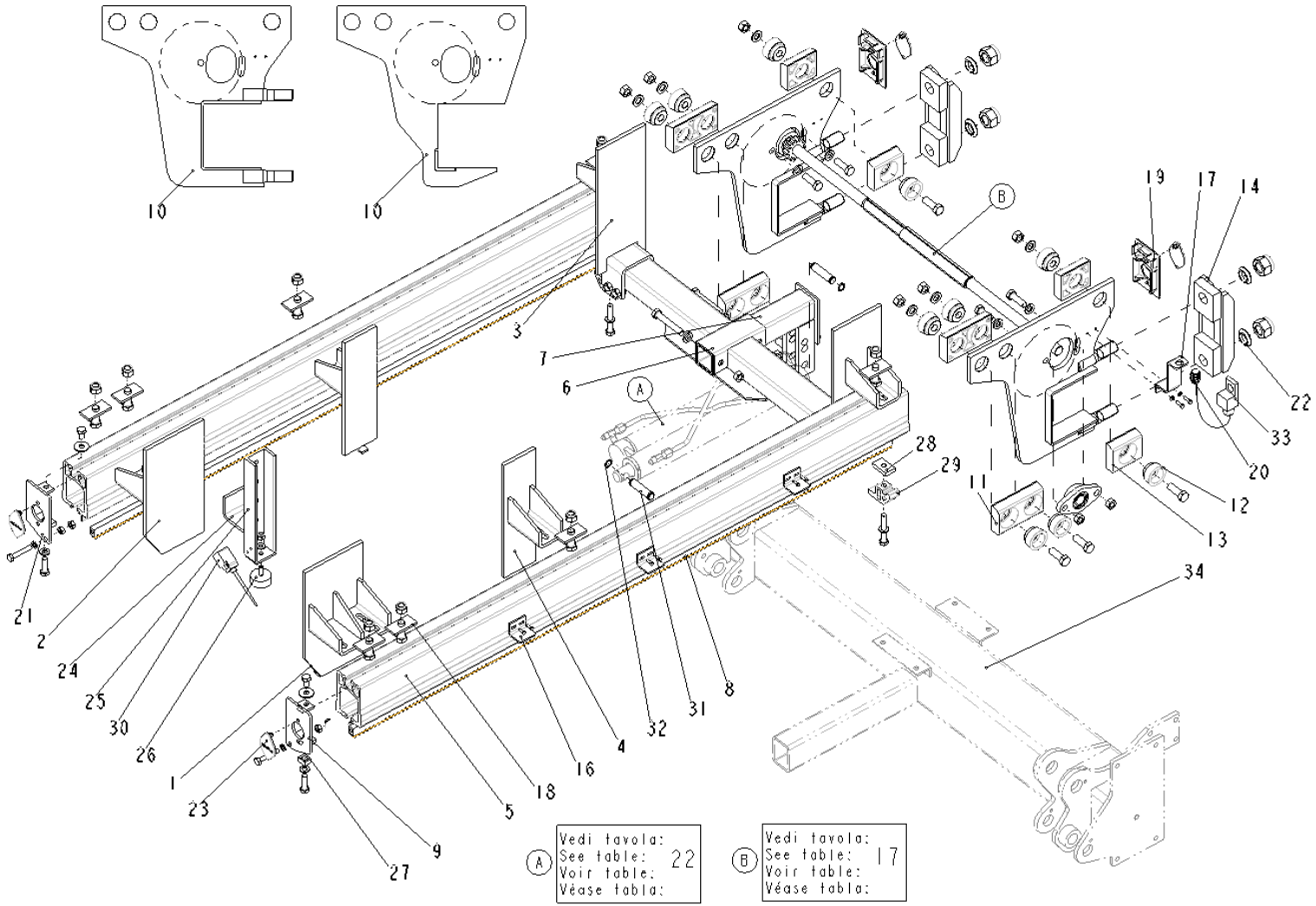

Pos.	Cod.	Qt.	Note
1	572117	1	
2	572119	1	
3	572118	2	
4	572114	2	
5	219171	2	CORSA=550
5	219172	2	CORSA=650
5	219173	2	CORSA=800
6	530531	1	
7	530530	1	
8	491051	2	CORSA=550
8	491052	2	CORSA=650
8	491053	2	CORSA=800
9	573248	1	
10	336111	2	MAN.IMBULL.
10	530768	2	MAN.SALD.
11	403216	4	
12	534066	12	
13	403217	4	
14	530480	2	
15	403219	2	
16	553063	3	
17	553062	1	
18	530572	8	
19	541049	2	
20	395640	1	
21	573249	1	
22	417259	4	
23	541050	4	
24	549730	1	
25	530571	1	
26	118017	1	
27	553058	1	
28	564559	2	
29	219177	2	
30	395323	1	
31	379153	2	
32	109009	4	
33	395054	1	24V
33	395063	1	12V
34	536102	1	

GUIDE **GUIDES**

GUIDES **GUIAS**

anteo	F3RE 20 HS 2Rip	Da matr. a matr. From s.n. to s.n. Du n.s. au n.s. De matr. a matr.	001	Tavola N° Table Nr. Table Nr. Tabla N°	16c

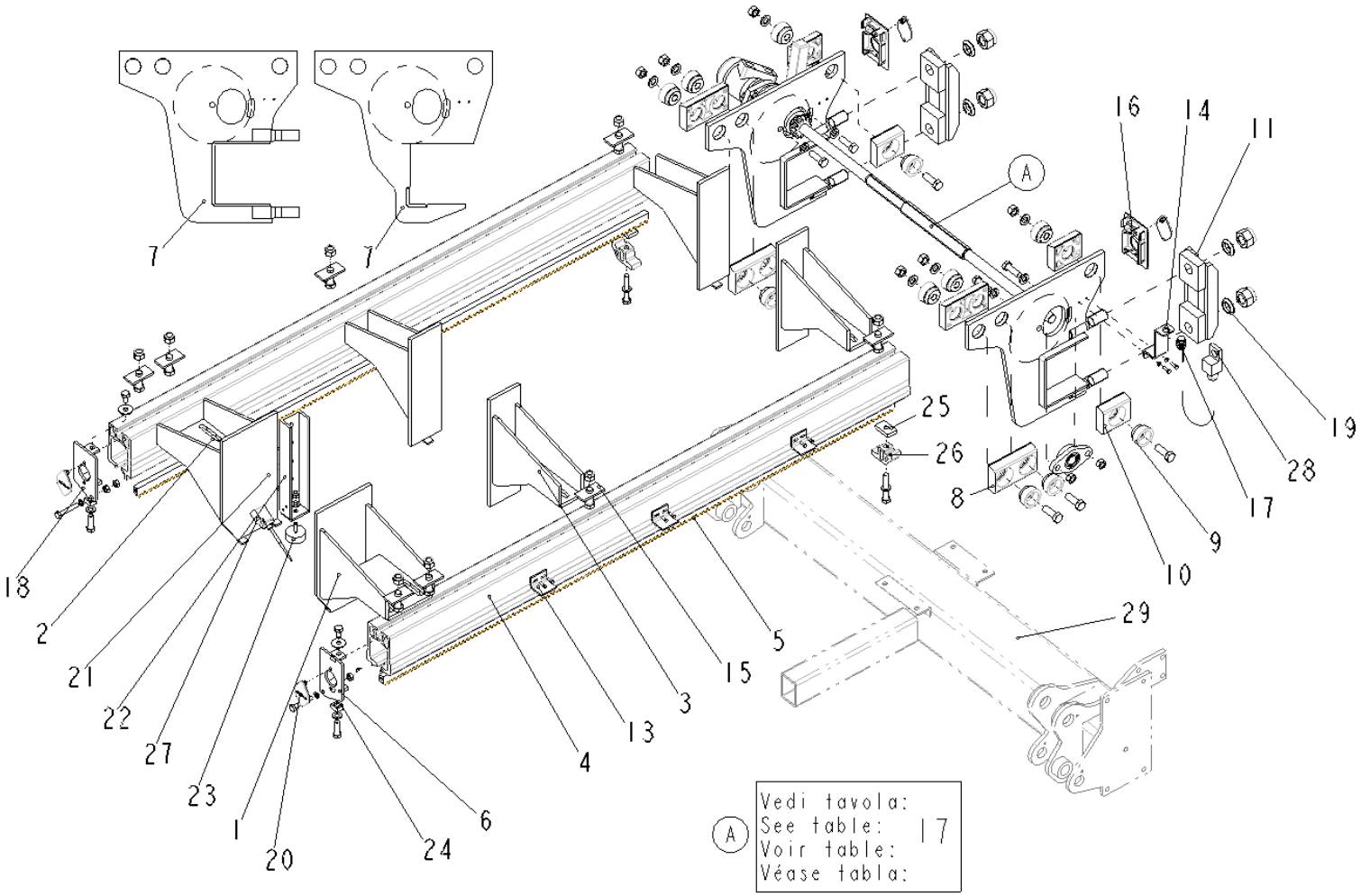

Pos.	Cod.	Qt.	Note
1	572120	1	
2	572125	1	
3	572126	4	
4	219171	2	CORSA=550
4	219172	2	CORSA=650
4	219173	2	CORSA=800
5	491051	2	CORSA=550
5	491052	2	CORSA=650
5	491053	2	CORSA=800
6	573248	1	
7	336111	2	MAN.IMBULL.
7	530768	2	MAN.SALD.
8	403216	4	
9	534066	12	
10	403217	4	
11	530480	2	
12	403219	2	
13	553063	3	
14	553062	1	
15	530572	8	
16	541049	2	
17	395640	1	
18	573249	1	
19	417259	4	
20	541050	4	
21	549730	1	
22	530571	1	
23	118017	1	
24	553058	2	
25	564559	2	
26	219177	2	
27	395323	1	
28	395054	1	24V
28	395063	1	12V
29	536102	1	

GUIDE **GUIDES**

GUIDES **GUIAS**

anteo	F3RE 20 HS 2Rip	Da matr. a matr. From s.n. to s.n. Du n.s. au n.s. De matr. a matr.	001	Tavola N° Table Nr. Table Nr. Tabla N°	16d

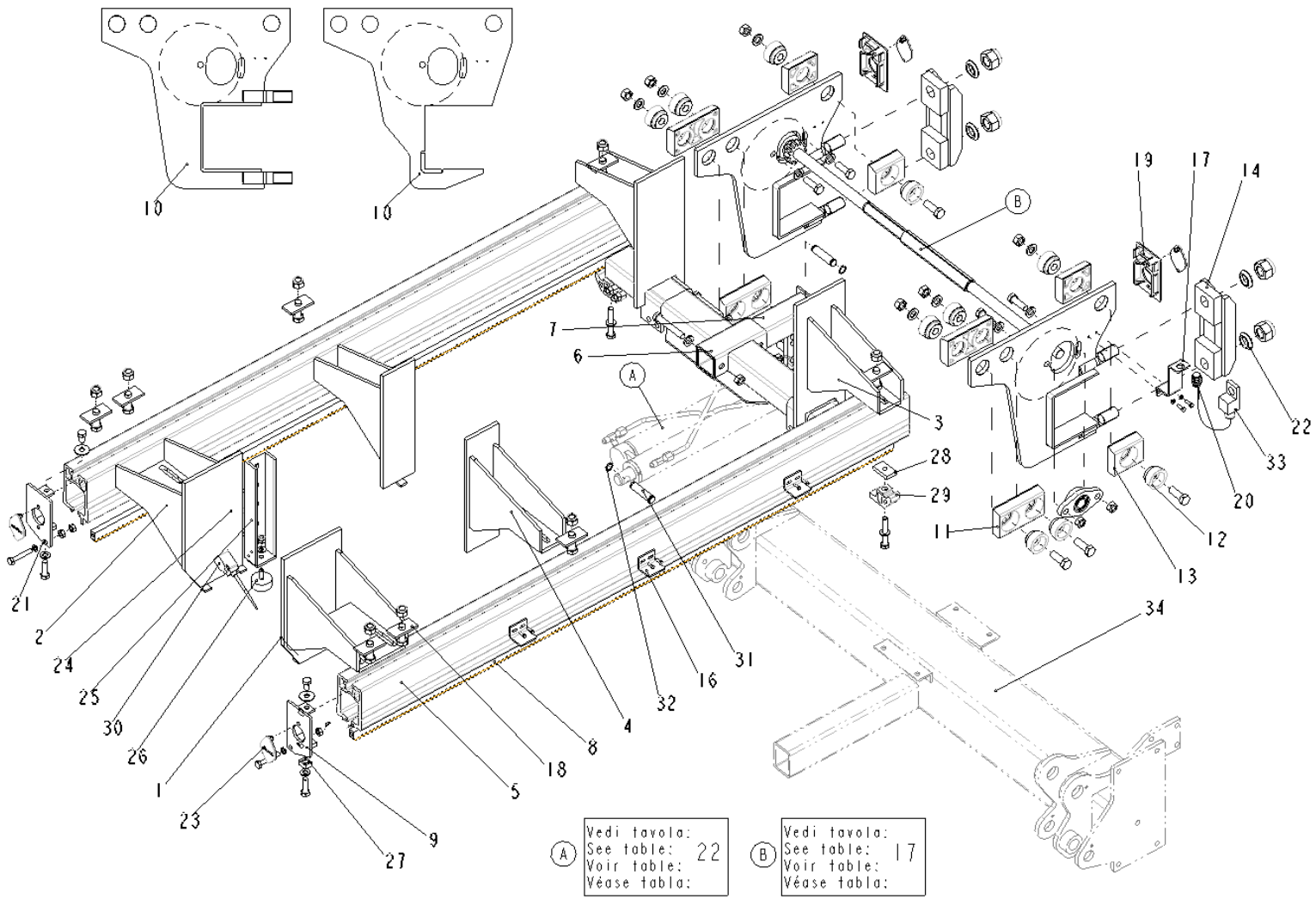

Pos.	Cod.	Qt.	Note
1	572120	1	
2	572125	1	
3	572124	2	
4	572126	2	
5	219171	2	CORSA=550
5	219172	2	CORSA=650
5	219173	2	CORSA=800
6	530531	1	
7	530530	1	
8	491051	2	CORSA=550
8	491052	2	CORSA=650
8	491053	2	CORSA=800
9	573248	1	
10	336111	2	MAN.IMBULL.
10	530768	2	MAN.SALD.
11	403216	4	
12	534066	12	
13	403217	4	
14	530480	2	
15	403219	2	
16	553063	3	
17	553062	1	
18	530572	8	
19	541049	2	
20	395640	1	
21	573249	1	
22	417259	4	
23	541050	4	
24	549730	1	
25	530571	1	
26	118017	1	
27	553058	1	
28	564559	2	
29	219177	2	
30	395323	1	
31	379153	2	
32	109009	4	
33	395054	1	24V
33	395063	1	12V
34	536102	1	

GUIDE **GUIDES**

GUIDES **GUIAS**

anteo	F3RE 20 HS 2Rip	Da matr. a matr. From s.n. to s.n. Du n.s. au n.s. De matr. a matr.	001	Tavola N° Table Nr. Table Nr. Tabla N°	16e

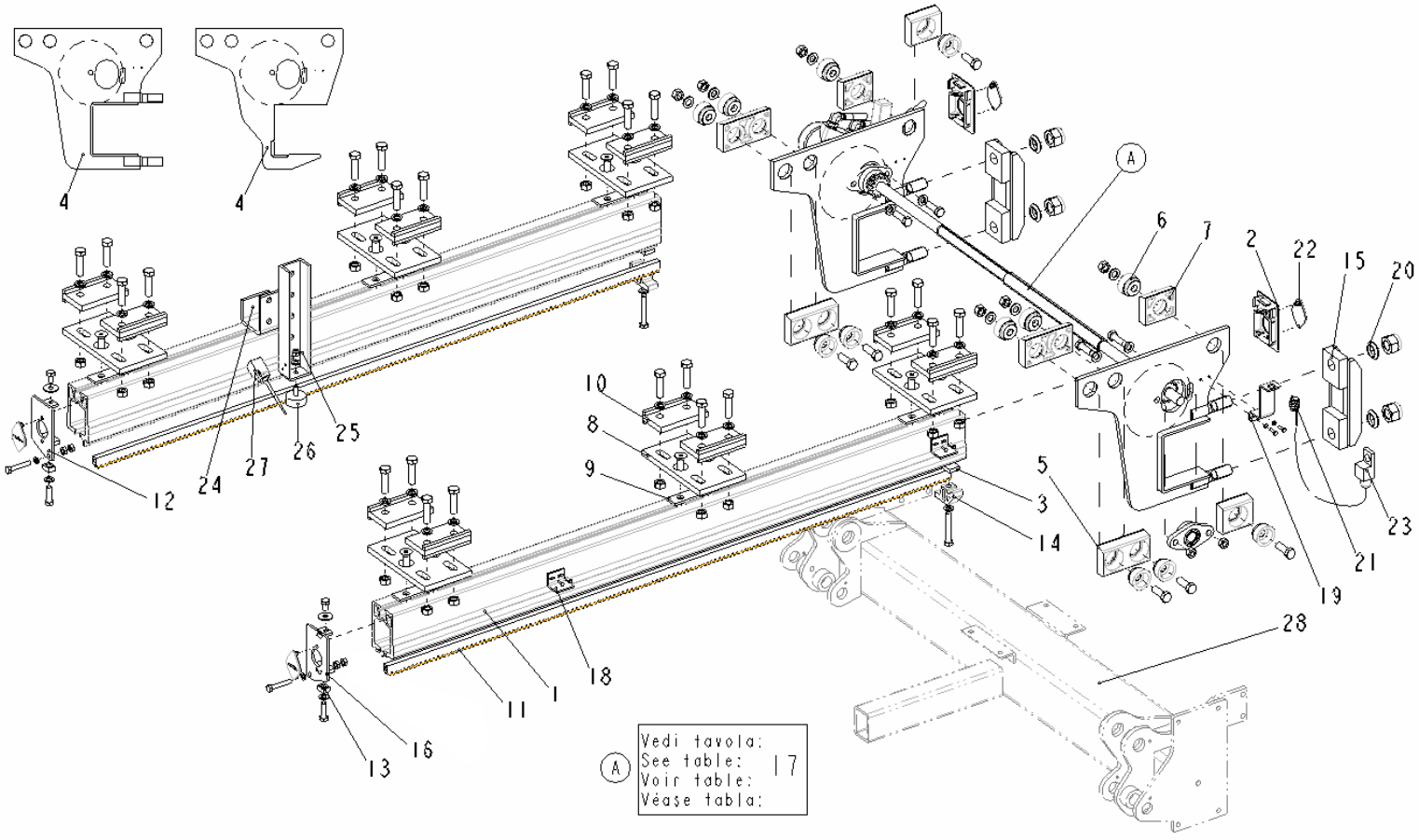

Pos.	Cod.	Qt.	Note
1	219171	2	CORSA=550
1	219172	2	CORSA=650
1	219173	2	CORSA=800
2	541049	2	
3	564559	2	
4	336111	2	MAN.IMBULL.
4	530768	2	MAN.SALD.
5	403216	4	
6	534066	12	
7	403217	4	
8	564610	6	
9	530620	6	
10	573079	12	
11	491051	2	CORSA=550
11	491052	2	CORSA=650
11	491053	2	CORSA=800
12	573249	1	
13	553058	2	
14	219177	2	
15	530480	2	
16	573248	1	
17	403219	2	
18	553063	3	
19	553062	1	
20	417259	4	
21	395640	1	
22	541050	4	
23	395054	1	24V
23	395063	1	12V
24	549730	1	
25	530571	1	
26	118017	1	
27	395323	1	
28	536102	1	

GUIDE **GUIDES**

GUIDES **GUIAS**

anteo	F3RE 20 HS 2Rip	Da matr. a matr. From s.n. to s.n. Du n.s. au n.s. De matr. a matr.	001	Tavola N° Table Nr. Table Nr. Tabla N°	16f

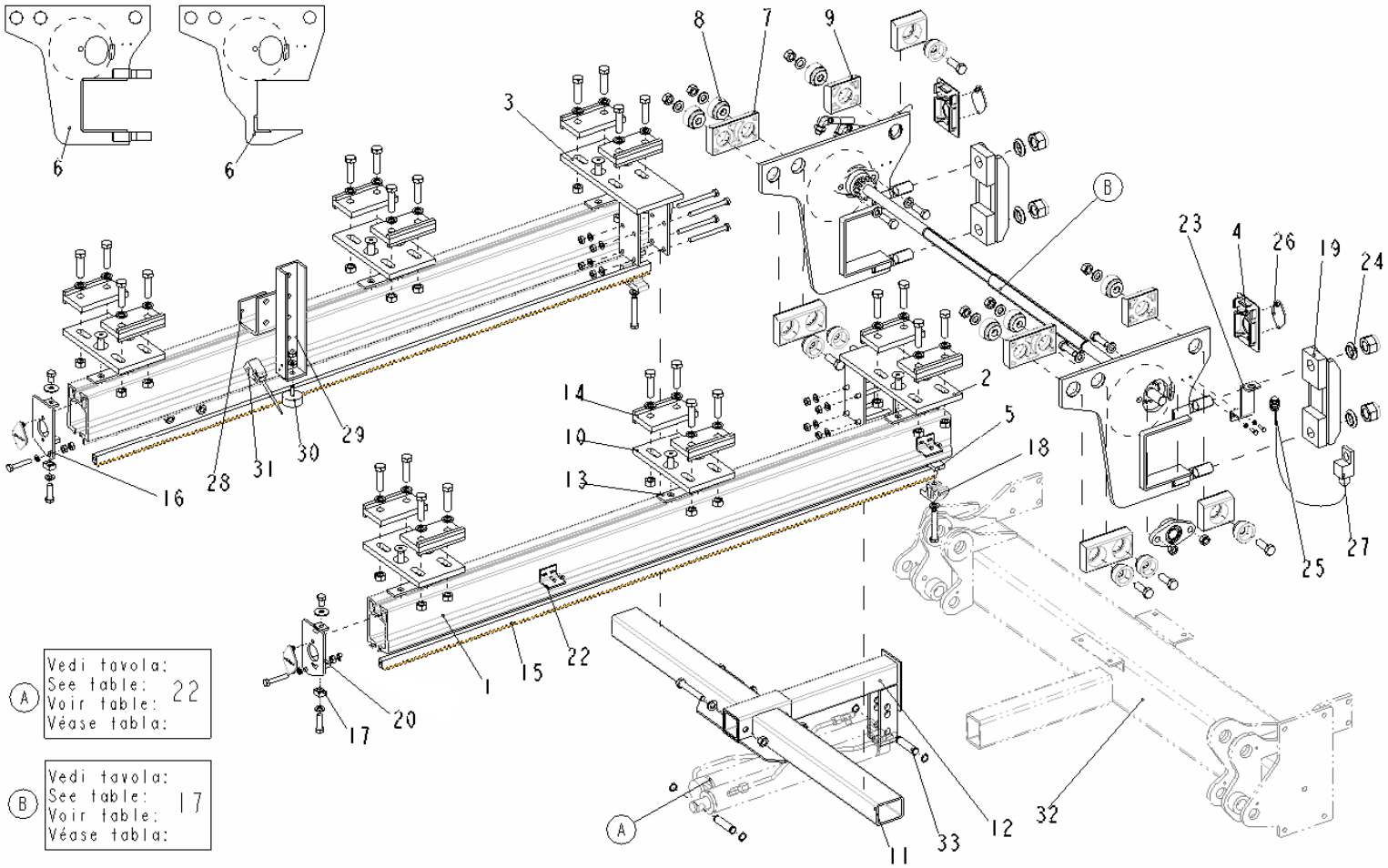

Pos.	Cod.	Qt.	Note
1	219171	2	CORSA=550
1	219172	2	CORSA=650
1	219173	2	CORSA=800
2	530621	1	
3	530622	1	
4	541049	2	
5	564559	2	
6	336111	2	MAN.IMBULL.
6	530768	2	MAN.SALD.
7	403216	4	
8	534066	12	
9	403217	4	
10	564610	6	
11	530531	1	
12	530530	1	
13	530620	6	
14	573079	12	
15	491051	2	CORSA=550
15	491052	2	CORSA=650
15	491053	2	CORSA=800
16	573249	1	
17	553058	2	
18	219177	2	
19	530480	2	
20	573248	1	
21	403219	2	
22	553063	3	
23	553062	1	
24	417259	4	
25	395640	1	
26	541050	4	
27	395054	1	24V
27	395063	1	12V
28	549730	1	
29	530571	1	
30	118017	1	
31	395323	1	
32	536102	1	
33	379153	2	

GUIDE **GUIDES**

GUIDES **GUIAS**

anteo	F3RE 20 HS 2Rip	Da matr. a matr. From s.n. to s.n. Du n.s. au n.s. De matr. a matr.	001	Tavola N° Table Nr. Table Nr. Tabla N°	17

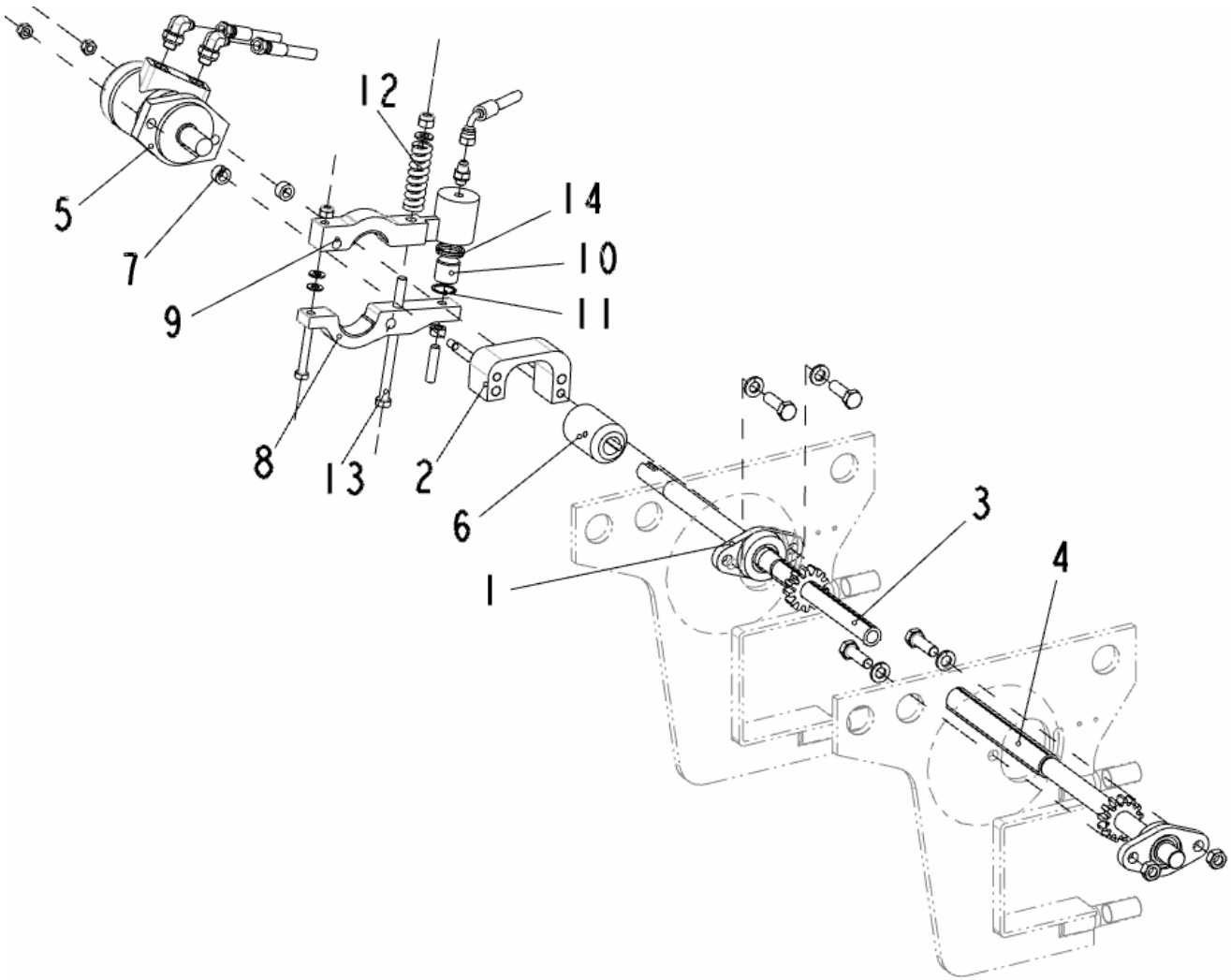

Pos.	Cod.	Qt.	Note
1	240077	2	
2	530647	1	
3	332473	1	L=594
3	332475	1	L=753
4	332472	1	L=574
4	332474	1	L=733
5	385047	1	
6	240078	1	
7	556113	2	
8	219176	1	
9	530524	1	
10	567009	1	
11	109207	1	
12	349130	1	
13	498228	1	
14	273941	1	

SISTEMA MOTORE **RANGE MOTEUR**

MOTOR SYSTEM **SISTEMA DEL MOTOR**

anteo	F3RE 20 HS 2Rip	Da matr. a matr. From s.n. to s.n. Du n.s. au n.s. De matr. a matr.	001	Tavola N° Table Nr. Table Nr. Tabla N°	17.1

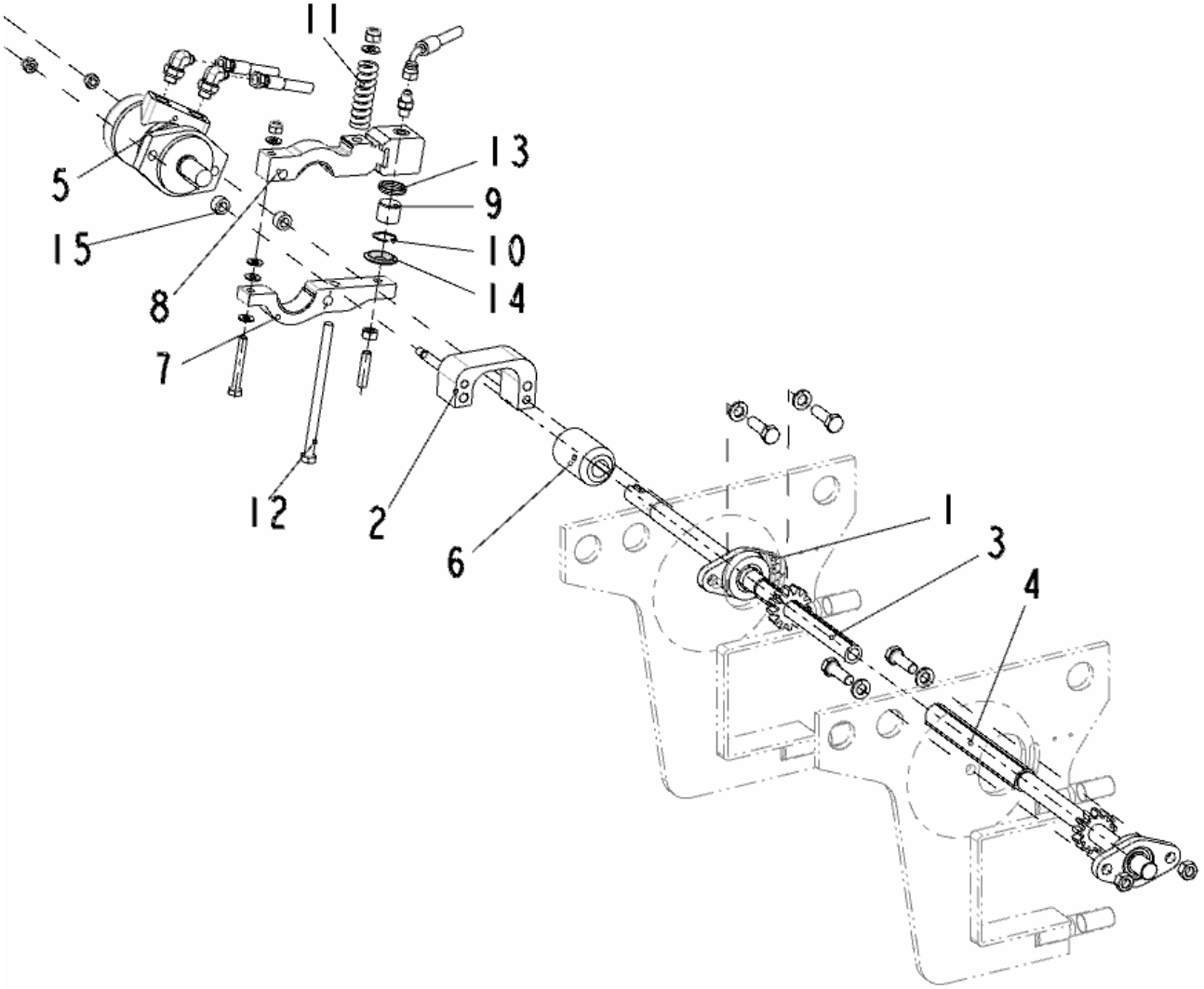

Pos.	Cod.	Qt.	Note
1	240077	2	
2	530647	1	
3	332473	1	L=594
3	332475	1	L=753
4	332472	1	L=574
4	332474	1	L=733
5	385047	1	
6	240078	1	
7	219176	1	
8	530524	1	
9	382344	1	
10	109207	1	
11	349130	1	
12	498240	1	
13	273941	1	
14	569026	1	
15	556113	2	

SISTEMA MOTORE **RANGE MOTEUR**

MOTOR SYSTEM **SISTEMA DEL MOTOR**

anteo	F3RE 20 HS 2Rip	Da matr. a matr. From s.n. to s.n. Du n.s. au n.s. De matr. a matr.	001	Tavola N° Table Nr. Table Nr. Tabla N°	22

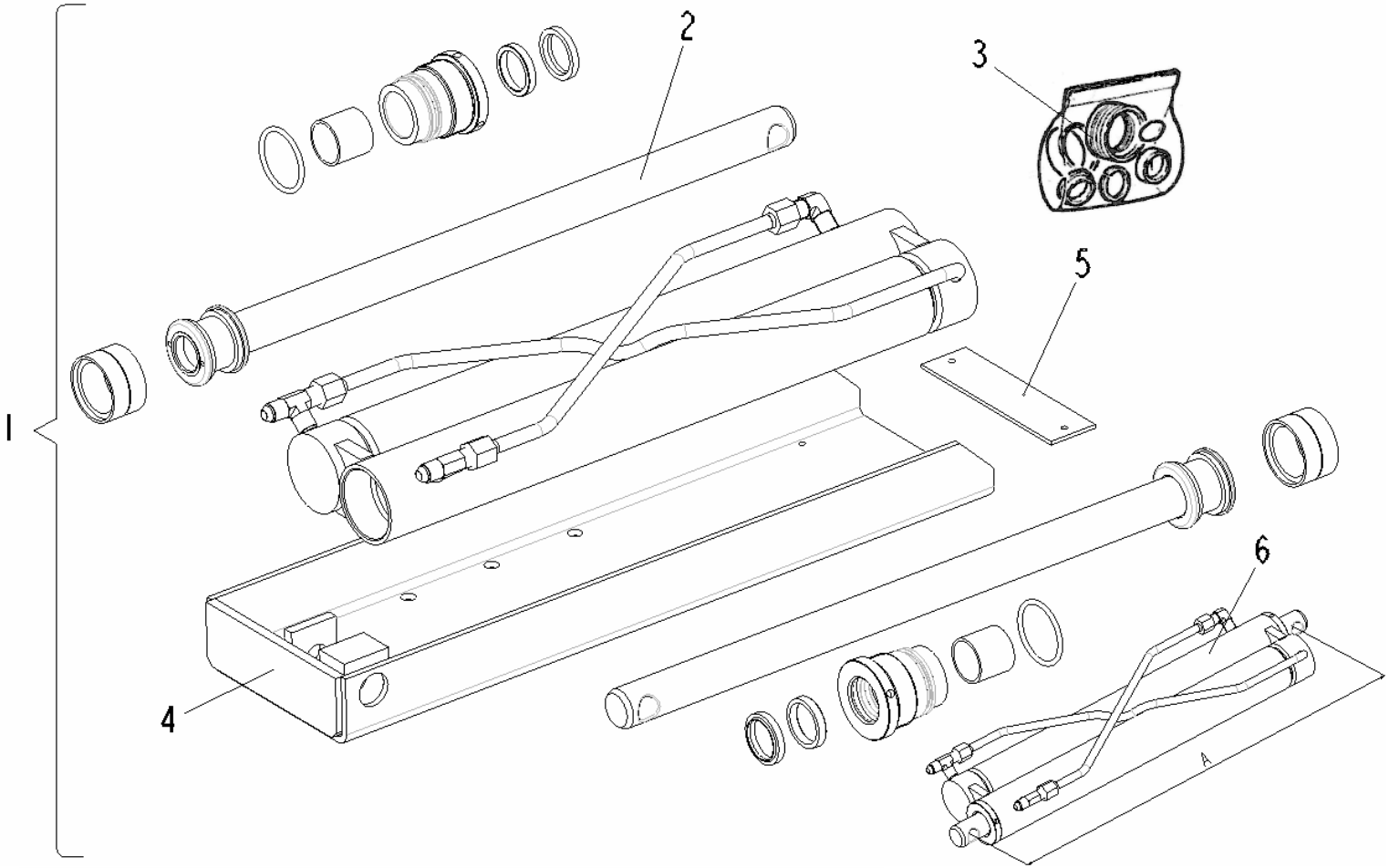

		CORSA - STROKE							
		550	650	800	905	1000	1200	1350	1640
A	CHIUSO (mm) CLOSED (mm)	471	521	596	648,5	696	796	871	1016
A	APERTO (mm) OPEN (mm)	1021	1171	1396	1553,5	1696	1996	2221	2656

Pos.	Cod.	Qt.	Note
1	107859	1	(L=550)
1	107659	1	(L=650)
1	107658	1	(L=800)
1	107860	1	(L=905)
1	107772	1	(L=1000)
1	107657	1	(L=1200)
1	107773	1	(L=1350)
1	107774	1	(L=1640)
2	121572	1	(L=550)
2	531016	1	(L=650)
2	531003	1	(L=800)
2	121573	1	(L=905)
2	121548	1	(L=1000)
2	121065	1	(L=1200)
2	121542	1	(L=1350)
2	531021	1	(L=1640)
3	107051	1	
4	573253	1	(L=550)
4	573241	1	(L=650)
4	573242	1	(L=800)
4	573254	1	(L=905)
4	573257	1	(L=1000)
4	573243	1	(L=1200)
4	573256	1	(L=1350)
4	573186	1	(L=1640)
5	564117	1	
6	561224	1	(L=550)
6	561088	1	(L=650)
6	561087	1	(L=800)
6	561225	1	(L=905)
6	561204	1	(L=1000)
6	561089	1	(L=1200)
6	561139	1	(L=1350)
6	561071	1	(L=1640)

CILINDRO SFILO — **VÉRIN D'EXTENSION**

EXTENSION CYLINDER — **GATO DE PROLONGACIÓN**

anteo	F3RE 20 HS 2Rip	Da matr. a matr. From s.n. to s.n. Du n.s. au n.s. De matr. a matr.	001	Tavola N° Table Nr. Table Nr. Tabla N°	25

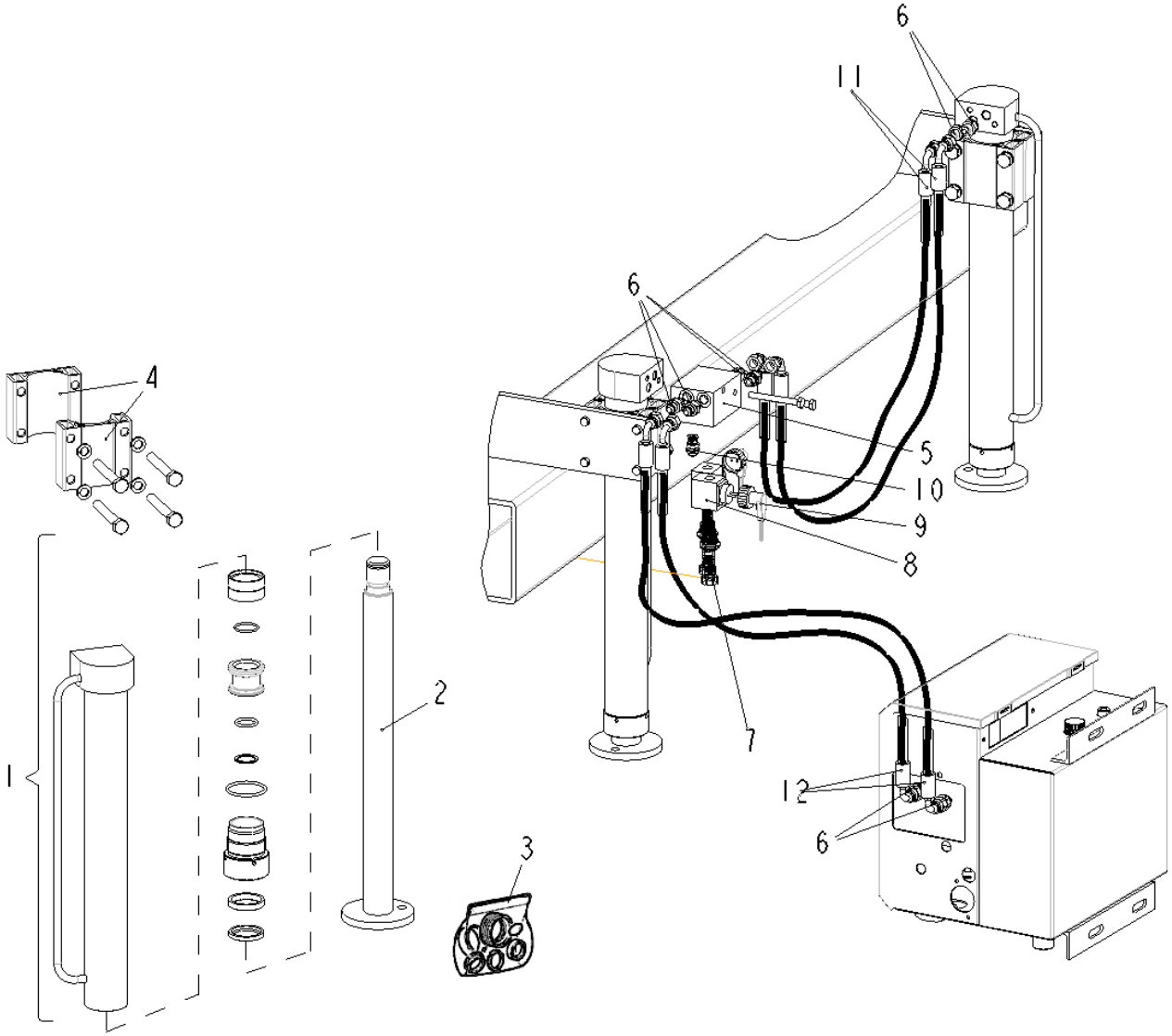

Pos.	Cod.	Qt.	Note
1	561152	2	CORSA 378,5
1	561245	2	CORSA 330
2	121547	2	
3	107869	2	
4	219155	4	
5	219154	1	
6	410077	8	
7	495499	2	
8	395619	2	(24V)
8	395603	2	(12V)
9	395343	2	
10	495494	1	
11	486791	2	
12	486802	2	W78/82
12	486786	2	W116/123
12	486771	2	W152

STABILIZZATORI **STABILISATEURS**

STABILIZERS **ESTABILIZADORES**

Dal codice n°:	**106013**
From code nr.:	**118017**
Du code n°:	**176250**
De código nr.:	**288926**
	379094
	395522
	410077
	486626
	530530
	549730
	561275
	572124
	582037

anteo	F3RE 20 HS 2Rip	Da matr. a matr. From s.n. to s.n. Du n.s. au n.s. De matr. a matr.	001	Indice dei codici Index of codes Index des codes Indice de los còdigos

Code	Descrizione	Description	Designation	Denominaciones
106013	Maniglia	Handle	Poignée	Manija
106019	Tirante	Tie rod	Tirant	Tirante
107008	Guaina	Girdle	Gaine	Faja
107051	Kit guarnizioni	Seal kit	Kit joints	Juego de empaquetaduras
107052	Aletta	Fin	Ailette	Aleta
107054	Guaina	Girdle	Gaine	Faja
107149	Camma	Cam	Came	Excéntrica
107150	Barra	Bar	Barre	Barra
107151	Supporto	Support	Support	Soporte
107152	Supporto	Support	Support	Soporte
107269	Kit cruscotto vuoto	Empty dashboard kit	Kit tableau de bord vide	Kit vacìo del tablero de instrumentos
107574	Spia luminosa	Light indicator	Témoin lumineux	Indicador luminoso
107657	Kit martinetto	Hydraulic jack kit	Kit de vérin	Kit de gato
107658	Kit martinetto	Hydraulic jack kit	Kit de vérin	Kit de gato
107659	Kit martinetto	Hydraulic jack kit	Kit de vérin	Kit de gato
107723	Kit caricabatteria	Battery charger kit	Kit de chargeur de batterie	Kit del cargador de batería
107772	Kit martinetto	Hydraulic jack kit	Kit de vérin	Kit de gato
107773	Kit martinetto	Hydraulic jack kit	Kit de vérin	Kit de gato
107774	Kit martinetto	Hydraulic jack kit	Kit de vérin	Kit de gato
107778	Comando	Command	Commande	Comando
107779	Comando	Command	Commande	Comando
107780	Comando	Command	Commande	Comando
107803	Kit fune	Rope kit	Kit de câble	Kit de la cuerda
107833	Kit comandi piede	Command kit	Kit de commande	Kit de comando
107850	Kit guarnizioni	Seal kit	Kit joints	Juego de empaquetaduras
107851	Kit guarnizioni	Seal kit	Kit joints	Juego de empaquetaduras
107857	Kit guarnizioni	Seal kit	Kit joints	Juego de empaquetaduras
107859	Kit martinetto	Hydraulic jack kit	Kit de vérin	Kit de gato
107860	Kit martinetto	Hydraulic jack kit	Kit de vérin	Kit de gato
107869	Kit guarnizioni	Seal kit	Kit joints	Juego de empaquetaduras
109009	Anello	Ring	Bague	Anillo
109019	Anello	Ring	Bague	Anillo
109209	Anello	Ring	Bague	Anillo

anteo	F3RE 20 HS 2Rip	Da matr. a matr. From s.n. to s.n. Du n.s. au n.s. De matr. a matr.	001	Indice dei codici Index of codes Index des codes Indice de los còdigos

Code	Descrizione	Description	Designation	Denominaciones
118017	Antivibrante	Vibration damper	Pièce antivibratile	Antivibración
121065	Asta	Rod	Tige	Varilla
121542	Asta	Rod	Tige	Varilla
121547	Asta	Rod	Tige	Varilla
121548	Asta	Rod	Tige	Varilla
121555	Asta	Rod	Tige	Varilla
121561	Asta	Rod	Tige	Varilla
121572	Asta	Rod	Tige	Varilla
121573	Asta	Rod	Tige	Varilla
123437	Attacco	Connection	Connexion	Conexión
123438	Attacco	Connection	Connexion	Conexión
125097	Articolazione	Joint	Articulation	Articulaciòn
133062	Vite	Screw	Vis	Tornillo
133063	Vite	Screw	Vis	Tornillo
137044	Boccola	Bushing	Bague	Casquillo
137358	Boccola	Bushing	Bague	Casquillo
137361	Boccola	Bushing	Bague	Casquillo
137362	Boccola	Bushing	Bague	Casquillo
137363	Boccola	Bushing	Bague	Casquillo
176151	Tappo	Plug	Bouchon	Tapón
176152	Tappo	Plug	Bouchon	Tapón
176216	Coperchio	Cover	Couvercle	Tapa
176235	Spessore	Thickness	Epaisseur	Espesor
176239	Tappo	Plug	Bouchon	Tapón
176240	Spessore	Thickness	Epaisseur	Espesor
176242	Pulsante	Push button	Bouton	Pulsador
176243	Pulsante	Push button	Bouton	Pulsador
176244	Pulsante	Push button	Bouton	Pulsador
176245	Pulsante	Push button	Bouton	Pulsador
176246	Coperchio	Cover	Couvercle	Tapa
176247	Coperchio	Cover	Couvercle	Tapa
176248	Passacavo	Fairlead	Guide	Fairlead
176249	Passacavo	Fairlead	Guide	Fairlead

anteo	F3RE 20 HS 2Rip	Da matr. a matr. From s.n. to s.n. Du n.s. au n.s. De matr. a matr.	001	Indice dei codici Index of codes Index des codes Indice de los còdigos

Code	Descrizione	Description	Designation	Denominaciones
176250	Coperchio	Cover	Couvercle	Tapa
176251	Coperchio	Cover	Couvercle	Tapa
176252	Coperchio	Cover	Couvercle	Tapa
176253	Coperchio	Cover	Couvercle	Tapa
177002	Copiglia	Split pin	Goupille	Pasadora de aletas
208039	Forcella	Staple	Fource	Fork
215063	Filtro	Filter	Filtre	Filtro
219154	Blocco	Block	Bloque	Bloque
219155	Staffa	Bracket	Bride de support	Estribo
219159	Aletta	Fin	Ailette	Aleta
219160	Aletta	Fin	Ailette	Aleta
219161	Aletta	Fin	Ailette	Aleta
219162	Aletta	Fin	Ailette	Aleta
219163	Blocco	Block	Bloque	Bloque
219165	Staffa	Bracket	Bride de support	Estribo
219170	Staffa	Bracket	Bride de support	Estribo
219171	Guida	Guide	Guide	Guía
219172	Guida	Guide	Guide	Guía
219173	Guida	Guide	Guide	Guía
219176	Morsetto	Terminal	Borne	Borne
219177	Blocco	Block	Bloque	Bloque
240074	Giunto	Joint	Joint	Junta
240077	Flangia	Flange	Bride	Brida
240078	Giunto	Joint	Joint	Junta
248009	Giunzione	Junction	Jonction	Unión
248014	Estruso	Extruded shape	Extrudé	Forma sacada
271007	Raschiatore	Gasket scraper	Racleur	Rascador
272219	Guarnizione	Seal	Joint	Empaquetadura
273020	Guarnizione	Seal	Joint	Empaquetadura
273950	Guarnizione	Seal	Joint	Empaquetadura
281002	Ingrassatore	Grease nipple	Graisseur	Engrasador
281006	Ingrassatore	Grease nipple	Graisseur	Engrasador
285004	Stacca batteria	It detaches battery	Il détache la batterie	Separa la batería

anteo	F3RE 20 HS 2Rip	Da matr. a matr. From s.n. to s.n. Du n.s. au n.s. De matr. a matr.	001	Indice dei codici Index of codes Index des codes Indice de los còdigos

Code	Descrizione	Description	Designation	Denominaciones
288926	Blocco	Block	Bloque	Bloque
302988	Lamiera	Sheet	Tôle	hoja
332216	Intermittenza	Blinker	Feu clignotant	Luz intermitente
332472	Albero	Shaft	Arbre	Eje
332473	Albero	Shaft	Arbre	Eje
332474	Albero	Shaft	Arbre	Eje
332475	Albero	Shaft	Arbre	Eje
332482	Kit pulsantiera	Push button panel	Kit boutons de commande	Juego de cajas de pulsadores
332483	Kit pulsantiera	Push button panel	Kit boutons de commande	Juego de cajas de pulsadores
332484	Kit pulsantiera	Push button panel	Kit boutons de commande	Juego de cajas de pulsadores
332485	Kit pulsantiera	Push button panel	Kit boutons de commande	Juego de cajas de pulsadores
332487	Kit pulsantiera	Push button panel	Kit boutons de commande	Juego de cajas de pulsadores
332488	Kit pulsantiera	Push button panel	Kit boutons de commande	Juego de cajas de pulsadores
332489	Kit pulsantiera	Push button panel	Kit boutons de commande	Juego de cajas de pulsadores
332490	Kit pulsantiera	Push button panel	Kit boutons de commande	Juego de cajas de pulsadores
332491	Scheda	Card	Carte	Tarjeta
332492	Scheda	Card	Carte	Tarjeta
332493	Scheda	Card	Carte	Tarjeta
332494	Scheda	Card	Carte	Tarjeta
332495	Scheda	Card	Carte	Tarjeta
332496	Scheda	Card	Carte	Tarjeta
336111	Manicotto	Muff	Manchon	Manguito
336121	Manicotto	Muff	Manchon	Manguito
336125	Manicotto	Muff	Manchon	Manguito
349023	Molla	Spring	Ressort	Resorte
349098	Molla	Spring	Ressort	Resorte
349113	Molla	Spring	Ressort	Resorte
349114	Molla	Spring	Ressort	Resorte
349124	Molla	Spring	Ressort	Resorte
349130	Molla	Spring	Ressort	Resorte
353018	Morsetto	Terminal	Borne	Borne
358049	Motore	Motor	Moteur	Motor
358050	Motore	Motor	Moteur	Motor

anteo	F3RE 20 HS 2Rip	Da matr. a matr. From s.n. to s.n. Du n.s. au n.s. De matr. a matr.	001	Indice dei codici Index of codes Index des codes Indice de los còdigos

Code	Descrizione	Description	Designation	Denominaciones
379094	Perno	Pin	Pivot	Perno
379153	Perno	Pin	Pivot	Perno
382339	Pistone	Piston	Piston	Pistòn
385047	Motore	Motor	Moteur	Motor
385049	Morsetto	Terminal	Borne	Borne
385050	Moschettone	Shackle	Mousqueton	Grillo
385051	Fune	Rope	Cordage	Cuerda
387180	Pompa	Pump	Pompe	Bomba
387182	Pompa	Pump	Pompe	Bomba
395019	Connettore	Connector	Connecteur	Conector
395022	Passacavo	Fairlead	Guide	Fairlead
395028	Passacavo	Fairlead	Guide	Fairlead
395041	Pulsante	Push button	Bouton	Pulsador
395054	Relè	Relay	Relais	Relé
395063	Relè	Relay	Relais	Relé
395066	Spina elettrica	Plug	Fiche électrique	Clavija
395067	Presa elettrica	Electric socket	Prise électrique	Toma eléctrica
395277	Chiave	Key	Clef	Liave
395318	Selettore	Selector	Sélecteur	Selector
395323	Microinterruttore	Microswitch	Micro-interrupteur	Microinterruptor
395343	Connettore	Connector	Connecteur	Conector
395346	Solenoide	Solenoid	Solénoïde	Solenoide
395347	Solenoide	Solenoid	Solénoïde	Solenoide
395370	Fusibile	Fuse	Fusible	Fusible
395447	Spazzole	Brush	Balais	Cepillos
395448	Interruttore	Switch	Interrupteur	Interruptor
395449	Relè	Relay	Relais	Relé
395450	Relè	Relay	Relais	Relé
395455	Spia luminosa	Light indicator	Témoin lumineux	Indicador luminoso
395459	Coperchio	Cover	Couvercle	Tapa
395464	Interruttore	Switch	Interrupteur	Interruptor
395486	Joystick	Joystick	Levier de commande	Palanca de mando
395521	Relè	Relay	Relais	Relé

anteo	F3RE 20 HS 2Rip	Da matr. a matr. From s.n. to s.n. Du n.s. au n.s. De matr. a matr.	001	Indice dei codici Index of codes Index des codes Indice de los còdigos

Code	Descrizione	Description	Designation	Denominaciones
395522	Relè	Relay	Relais	Relé
395542	Portafusibile	Single-fuse holder	Porte-fusible	Portafusible
395565	Kit trasmettitore	Transmitter kit	Kit de emetteur	Kit de transmisor
395566	Kit trasmettitore	Transmitter kit	Kit de emetteur	Kit de transmisor
395567	Ricevitore	Receiver	Récepteur	Recepto
395568	Ricevitore	Receiver	Récepteur	Recepto
395569	Trasmettitore	Transmitter	Emetteur	Transmisor
395570	Trasmettitore	Transmitter	Emetteur	Transmisor
395571	Caricabatteria	Battery charger	Chargeur de batterie	Cargador de baterìa
395572	Batteria	Battery	Batterie	Baterìa
395603	Solenoide	Solenoid	Solénoïde	Solenoide
395605	Solenoide	Solenoid	Solénoïde	Solenoide
395607	Solenoide	Solenoid	Solénoïde	Solenoide
395608	Solenoide	Solenoid	Solénoïde	Solenoide
395613	Passacavo	Fairlead	Guide	Fairlead
395619	Solenoide	Solenoid	Solénoïde	Solenoide
395631	Scheda	Card	Carte	Tarjeta
395632	Scheda	Card	Carte	Tarjeta
395640	Proximity	Proximity switch	Capteur de proximité	Detector de aproximación
395647	Relè	Relay	Relais	Relé
395648	Relè	Relay	Relais	Relé
395699	Tappo	Plug	Bouchon	Tapón
403216	Pattino	Sliding block	Patin	Bloque que resbala
403217	Pattino	Sliding block	Patin	Bloque que resbala
403218	Antifrizione	Antifriction	Antifriction	Antifricción
403219	Guarnizione	Seal	Joint	Empaquetadura
403220	Passacavo	Fairlead	Guide	Fairlead
403221	Passacavo	Fairlead	Guide	Fairlead
403223	Adattatore	Adapter	Adaptateur	Adaptador
409853	Raccordo	Pipe fitting	Raccord	Conexión
409865	Raccordo	Pipe fitting	Raccord	Conexión
409866	Raccordo	Pipe fitting	Raccord	Conexión
409867	Raccordo	Pipe fitting	Raccord	Conexión

anteo	F3RE 20 HS 2Rip	Da matr. a matr. From s.n. to s.n. Du n.s. au n.s. De matr. a matr.	001	Indice dei codici Index of codes Index des codes Indice de los còdigos

Code	Descrizione	Description	Designation	Denominaciones
410077	Raccordo	Pipe fitting	Raccord	Conexión
410079	Raccordo	Pipe fitting	Raccord	Conexión
410334	Raccordo	Pipe fitting	Raccord	Conexión
410348	Raccordo	Pipe fitting	Raccord	Conexión
417094	Rondella	Washer	Rondelle	Arandela
417248	Rondella	Washer	Rondelle	Arandela
417259	Rondella	Washer	Rondelle	Arandela
433006	Ruota	Wheel	Roue	Rueda
433011	Ruota	Wheel	Roue	Rueda
454998	Martinetto	Hydraulic jack	Vérin	Gato
465703	Supporto	Support	Support	Soporte
465704	Supporto	Support	Support	Soporte
465946	Supporto	Support	Support	Soporte
465947	Supporto	Support	Support	Soporte
466026	Supporto	Support	Support	Soporte
466196	Blocchetto	Block	Bloc	Bloque
466197	Supporto	Support	Support	Soporte
466198	Blocchetto	Block	Bloc	Bloque
466199	Supporto	Support	Support	Soporte
466202	Blocchetto	Block	Bloc	Bloque
466203	Blocchetto	Block	Bloc	Bloque
466204	Blocchetto	Block	Bloc	Bloque
471026	Tappo	Plug	Bouchon	Tapón
471248	Tappo	Plug	Bouchon	Tapón
474269	Bandiera	Flag	Drapeau	Bandiera
474954	Targhetta	Name plate	Plaque	Etiqueta
476143	Quadro comandi	Console	Console	Consola
476144	Quadro comandi	Console	Console	Consola
476145	Quadro comandi	Console	Console	Consola
476146	Quadro comandi	Console	Console	Consola
476151	Pannello	Panel	Tableau	Cuadro
476152	Pannello	Panel	Tableau	Cuadro
486255	Tubo	Pipe	Tuyau	Tubo

anteo	F3RE 20 HS 2Rip	Da matr. a matr. From s.n. to s.n. Du n.s. au n.s. De matr. a matr.	001	Indice dei codici Index of codes Index des codes Indice de los còdigos

Code	Descrizione	Description	Designation	Denominaciones
486626	Tubo	Pipe	Tuyau	Tubo
486771	Tubo	Pipe	Tuyau	Tubo
486774	Tubo	Pipe	Tuyau	Tubo
486775	Tubo	Pipe	Tuyau	Tubo
486776	Tubo	Pipe	Tuyau	Tubo
486778	Tubo	Pipe	Tuyau	Tubo
486779	Tubo	Pipe	Tuyau	Tubo
486786	Tubo	Pipe	Tuyau	Tubo
486789	Tubo	Pipe	Tuyau	Tubo
486791	Tubo	Pipe	Tuyau	Tubo
486802	Tubo	Pipe	Tuyau	Tubo
486803	Tubo	Pipe	Tuyau	Tubo
491044	Tubo	Pipe	Tuyau	Tubo
491045	Tubo	Pipe	Tuyau	Tubo
491046	Tubo	Pipe	Tuyau	Tubo
491051	Cremagliera	Rack	Crémaillère	Estante
491052	Cremagliera	Rack	Crémaillère	Estante
491053	Cremagliera	Rack	Crémaillère	Estante
495468	Valvola	Valve	Soupape	Válvula
495494	Valvola	Valve	Soupape	Válvula
495495	Valvola	Valve	Soupape	Válvula
495496	Valvola	Valve	Soupape	Válvula
495497	Valvola	Valve	Soupape	Válvula
495498	Valvola	Valve	Soupape	Válvula
495499	Valvola	Valve	Soupape	Válvula
495510	Strozzatore	Flow regulator	Régulateur d'écoulement	Regulador del flujo
495513	Strozzatore	Flow regulator	Régulateur d'écoulement	Regulador del flujo
530480	Piastra	Plate	Plaque	Plancha
530519	Strozzatore	Flow regulator	Régulateur d'écoulement	Regulador del flujo
530524	Ganascia	Jaw	Mâchoire	Quijada
530525	Supporto	Support	Support	Soporte
530526	Supporto	Support	Support	Soporte
530527	Supporto	Support	Support	Soporte

anteo	F3RE 20 HS 2Rip	Da matr. a matr. From s.n. to s.n. Du n.s. au n.s. De matr. a matr.	001	Indice dei codici Index of codes Index des codes Indice de los còdigos

Code	Descrizione	Description	Designation	Denominaciones
530530	Attacco	Connection	Connexion	Conexión
530531	Supporto	Support	Support	Soporte
530543	Supporto	Support	Support	Soporte
530544	Strozzatore	Flow regulator	Régulateur d'écoulement	Regulador del flujo
530571	Attacco	Connection	Connexion	Conexión
530572	Attacco	Connection	Connexion	Conexión
530620	Supporto	Support	Support	Soporte
530621	Strozzatore	Flow regulator	Régulateur d'écoulement	Regulador del flujo
530622	Strozzatore	Flow regulator	Régulateur d'écoulement	Regulador del flujo
530647	Distanziale	Spacer	Entretoise	Separador
530768	Manicotto	Muff	Manchon	Manguito
531003	Asta	Rod	Tige	Varilla
531016	Asta	Rod	Tige	Varilla
531021	Asta	Rod	Tige	Varilla
531075	Asta	Rod	Tige	Varilla
531076	Barra	Bar	Barre	Barra
531078	Asta	Rod	Tige	Varilla
534020	Colonnetta	Stud	Colonnette	Espárrago
534021	Colonnetta	Stud	Colonnette	Espárrago
534066	Boccola	Bushing	Bague	Casquillo
536090	Traversa	Cross member	Traverse	Traversano
536102	Traversa	Cross member	Traverse	Traversano
541006	Coperchio	Cover	Couvercle	Tapa
541007	Fondo quadro comandi	Console bottom	Fond de console	Fondo de consola
541008	Laterale	Lateral	Latéral	Lateral
541009	Laterale	Lateral	Latéral	Lateral
541048	Spessore	Thickness	Epaisseur	Espesor
541049	Tappo	Plug	Bouchon	Tapón
541050	Tappo	Plug	Bouchon	Tapón
541054	Coperchio	Cover	Couvercle	Tapa
541055	Supporto	Support	Support	Soporte
541060	Coperchio	Cover	Couvercle	Tapa
541061	Coperchio	Cover	Couvercle	Tapa

anteo	F3RE 20 HS 2Rip	Da matr. a matr. From s.n. to s.n. Du n.s. au n.s. De matr. a matr.	001	Indice dei codici Index of codes Index des codes Indice de los còdigos

Code	Descrizione	Description	Designation	Denominaciones
549730	Lamiera	Sheet	Tôle	hoja
549745	Lamiera	Sheet	Tôle	hoja
549746	Lamiera	Sheet	Tôle	hoja
549747	Lamiera	Sheet	Tôle	hoja
549748	Lamiera	Sheet	Tôle	hoja
549749	Lamiera	Sheet	Tôle	hoja
549750	Lamiera	Sheet	Tôle	hoja
549755	Lamiera	Sheet	Tôle	hoja
549758	Lamiera	Sheet	Tôle	hoja
549908	Piatto	Plate	Plateau	Plato
553054	Supporto	Support	Support	Soporte
553055	Supporto	Support	Support	Soporte
553058	Blocco	Block	Bloque	Bloque
553060	Riscontro	Striker	Butée	Encaje
553061	Riscontro	Striker	Butée	Encaje
553062	Lamiera	Sheet	Tôle	hoja
553063	Lamiera	Sheet	Tôle	hoja
553075	Lamiera	Sheet	Tôle	hoja
554157	Lamiera	Sheet	Tôle	hoja
554204	Piatto	Plate	Plateau	Plato
556113	Distanziale	Spacer	Entretoise	Separador
561071	Martinetto	Hydraulic jack	Vérin	Gato
561087	Martinetto	Hydraulic jack	Vérin	Gato
561088	Martinetto	Hydraulic jack	Vérin	Gato
561089	Martinetto	Hydraulic jack	Vérin	Gato
561139	Martinetto	Hydraulic jack	Vérin	Gato
561152	Martinetto	Hydraulic jack	Vérin	Gato
561196	Martinetto	Hydraulic jack	Vérin	Gato
561204	Martinetto	Hydraulic jack	Vérin	Gato
561209	Martinetto	Hydraulic jack	Vérin	Gato
561224	Martinetto	Hydraulic jack	Vérin	Gato
561225	Martinetto	Hydraulic jack	Vérin	Gato
561245	Martinetto	Hydraulic jack	Vérin	Gato

anteo	F3RE 20 HS 2Rip	Da matr. a matr. From s.n. to s.n. Du n.s. au n.s. De matr. a matr.	001	Indice dei codici Index of codes Index des codes Indice de los còdigos

Code	Descrizione	Description	Designation	Denominaciones
561275	Kit martinetto	Hydraulic jack kit	Kit de vérin	Kit de gato
561276	Kit martinetto	Hydraulic jack kit	Kit de vérin	Kit de gato
563009	Molla	Spring	Ressort	Resorte
563010	Molla	Spring	Ressort	Resorte
563011	Molla	Spring	Ressort	Resorte
563012	Molla	Spring	Ressort	Resorte
563013	Molla	Spring	Ressort	Resorte
563014	Molla	Spring	Ressort	Resorte
564117	Piatto	Plate	Plateau	Plato
564559	Piatto	Plate	Plateau	Plato
564610	Piatto	Plate	Plateau	Plato
565005	Pannello	Panel	Tableau	Cuadro
566025	Perno	Pin	Pivot	Perno
566054	Perno	Pin	Pivot	Perno
566055	Perno	Pin	Pivot	Perno
566056	Perno	Pin	Pivot	Perno
566057	Perno	Pin	Pivot	Perno
566058	Perno	Pin	Pivot	Perno
566067	Perno	Pin	Pivot	Perno
569017	Tappo	Plug	Bouchon	Tapón
569018	Tappo	Plug	Bouchon	Tapón
569019	Tappo	Plug	Bouchon	Tapón
569020	Tappo	Plug	Bouchon	Tapón
569021	Soffietto	Bellows	Soufflets	Bramidos
569025	Protezione	Cover	Carter	Protección
569026	Protezione	Cover	Carter	Protección
572114	Attacco	Connection	Connexion	Conexión
572117	Attacco	Connection	Connexion	Conexión
572118	Attacco	Connection	Connexion	Conexión
572119	Attacco	Connection	Connexion	Conexión
572120	Attacco	Connection	Connexion	Conexión
572121	Attacco	Connection	Connexion	Conexión
572122	Staffa	Bracket	Bride de support	Estribo

anteo	F3RE 20 HS 2Rip	Da matr. a matr. From s.n. to s.n. Du n.s. au n.s. De matr. a matr.	001	Indice dei codici Index of codes Index des codes Indice de los còdigos

Code	Descrizione	Description	Designation	Denominaciones
572124	Attacco	Connection	Connexion	Conexión
572125	Attacco	Connection	Connexion	Conexión
572126	Staffa	Bracket	Bride de support	Estribo
572127	Staffa	Bracket	Bride de support	Estribo
573079	Piastra	Plate	Plaque	Plancha
573186	Supporto	Support	Support	Soporte
573240	Centralina	Power unit	Unité de puissance	Centralita
573241	Supporto	Support	Support	Soporte
573242	Supporto	Support	Support	Soporte
573243	Supporto	Support	Support	Soporte
573244	Supporto	Support	Support	Soporte
573248	Chiusura	Lock	Fermeture	Cierre
573249	Chiusura	Lock	Fermeture	Cierre
573250	Supporto	Support	Support	Soporte
573253	Supporto	Support	Support	Soporte
573254	Supporto	Support	Support	Soporte
573255	Staffa	Bracket	Bride de support	Estribo
573256	Supporto	Support	Support	Soporte
573257	Supporto	Support	Support	Soporte
573259	Staffa	Bracket	Bride de support	Estribo
576122	Targhetta	Name plate	Plaque	Etiqueta
576168	Banda	Band	Bande	Venda
576194	Bandiera	Flag	Drapeau	Bandiera
576195	Bandiera	Flag	Drapeau	Bandiera
579017	Prolunga	Prolongs	Prolonge	Prolonga
579027	Prolunga	Prolongs	Prolonge	Prolonga
580015	Tubo	Pipe	Tuyau	Tubo
581011	Tubo	Pipe	Tuyau	Tubo
581012	Tubo	Pipe	Tuyau	Tubo
582033	Tubo	Pipe	Tuyau	Tubo
582034	Tubo	Pipe	Tuyau	Tubo
582035	Tubo	Pipe	Tuyau	Tubo
582036	Tubo	Pipe	Tuyau	Tubo

anteo	F3RE 20 HS 2Rip	Da matr. a matr. From s.n. to s.n. Du n.s. au n.s. De matr. a matr.	001	Indice dei codici Index of codes Index des codes Indice de los còdigos

Code	Descrizione	Description	Designation	Denominaciones
582037	Tubo	Pipe	Tuyau	Tubo
582038	Tubo	Pipe	Tuyau	Tubo
582043	Tubo	Pipe	Tuyau	Tubo
582044	Tubo	Pipe	Tuyau	Tubo
582045	Tubo	Pipe	Tuyau	Tubo
582046	Tubo	Pipe	Tuyau	Tubo
637650	Maniglia	Handle	Poignée	Manija
637651	Spina elastica	Fastening pin	Goupille	Chavata
637667	Distanziale	Spacer	Entretoise	Separador
652036	Inserto	Insert	Supplément	Relleno
710111	Piastra	Plate	Plaque	Plancha